SINGER®

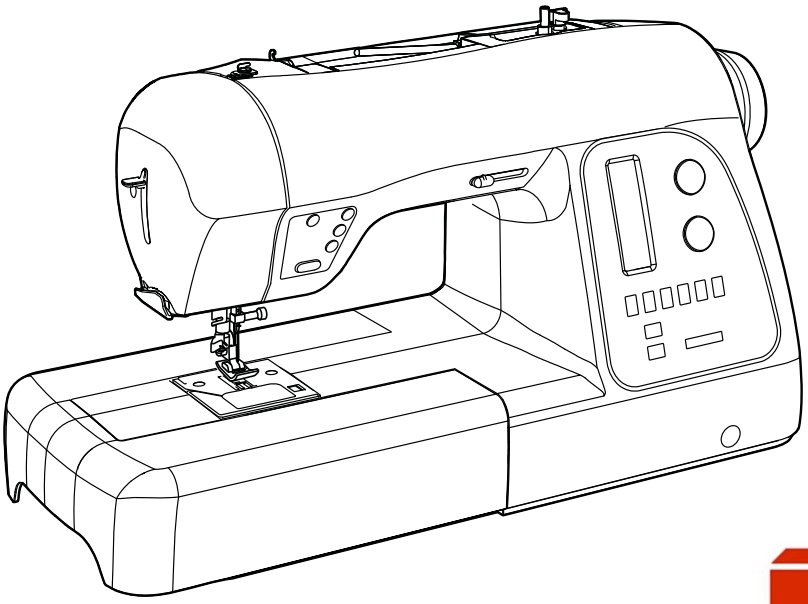

8500Q

CASA LORENTE
TEL.-93 658 13 90
08840 VILADECANS

INSTRUCTION MANUAL
MANUEL D'INSTRUCTION
MANUAL DE INSTRUCCIONES

“IMPORTANT SAFETY INSTRUCTIONS”

“When using an electrical appliance, basic safety precautions should always be followed, including the following.”
“Read all instructions before using this sewing machine.”

“DANGER– To reduce the risk of electric shock:”

1. “This sewing machine should never be left unattended when plugged in. Always unplug this sewing machine from the electric outlet immediately after using and before cleaning.”

“WARNING– To reduce the risk of burns, fire, electric shock, or injury to persons: ”

1. “Do not allow to be used as a toy. Close attention is necessary when this sewing machine is used by or near children.”
2. “This appliance is not intended for use by persons (including children) with reduced physical, sensory or mental capabilities, or lack of experience and knowledge, unless they have been given supervision or instruction concerning use of the appliance by a person responsible for their safety. Children should be supervised to ensure that they do not play with the appliance.”
3. “Use this sewing machine only for its intended use as described in this manual. Use only attachments recommended by the manufacturer as contained in this manual.”
4. “Never operate this sewing machine if it has a damaged cord or plug, if it is not working properly, if it has been dropped or damaged, or dropped into water. Return the sewing machine to the nearest authorized dealer or service center for examination, repair, electrical or mechanical adjustment.”
5. “If the supply cord is damaged, it must be replaced by the manufacturer, its service agent or similarly qualified persons in order to avoid a hazard.”
6. “Never operate the sewing machine with any air openings blocked. Keep ventilation openings of the sewing machine and foot control free from the accumulation of lint, dust, and loose cloth.”
7. “Never drop or insert any object into any opening.”
8. “Indoors use only.”
9. “Do not operate where aerosol (spray) products are being used or where oxygen is being administered.”
10. “To disconnect, turn switch to the off („0“) position, then remove plug from outlet.”
11. “Switch off or unplug the appliance when leaving it unattended, unplug the appliance before carrying out maintenance or replacing lamps.”
12. “Do not unplug by pulling on cord. To unplug, grasp the plug, not the cord.”
13. “Keep fingers away from all moving parts. Special care is required around the sewing machine needle.”
14. “Never sew with a damaged needle plate as this can cause needle to break.”
15. “Do not use bent needles.”
16. “Do not pull or push fabric while stitching. It may deflect the needle causing it to break.”
17. “Switch the sewing machine off (“0”) when making any adjustments in the needle area, such as threading needle, changing needle, threading bobbin, or changing presser foot, etc.”
18. “Always unplug sewing machine from the electrical outlet when removing covers, lubricating, or when making any other user servicing adjustments mentioned in the instruction manual.”
19. “To avoid electrical shock never put the machine nor the mains cable or mains plug into water or other liquids.”
20. “The LED lamp maximum power is 0.3w, maximum voltage is DC 5v, if the LED lamp is damaged, you should not use the product and send it to the manufacture or service agent to repair or replace at once.”
21. “Attention the following to avoid injury:
    - Unplug the foot controller of the appliance when leaving it unattended:
    - Unplug the foot controller of the appliance before carrying out any maintenance.”

“CAUTION– Moving parts-To reduce risk of injury, switch off before servicing. Close cover before operating machine.”

“SAVE THESE INSTRUCTIONS”

“This product is for household use, or equivalent.”

FOOT CONTROL *(USA & Canada only)*

Use Model YC-485 EC or Model JF-1000 with this sewing machine.

POLARIZED PLUGS CAUTION (USA & Canada only)

This appliance has a polarized plug (one blade wider than the other). To reduce the risk of electric shock, this plug is intended to fit in a polarized outlet only one way. If the plug does not fit fully in the outlet, reverse the plug. If it still does not fit, contact a qualified electrician to install the proper outlet. Do not modify the plug in any way.

This appliance complies with EEC Directive 2004/108/EC covering the electromagnetic compatibility.

Please note that on disposal, this product must be safely recycled in accordance with relevant National legislation relating to electrical/ electronic products. If in doubt please contact your retailer for guidance.

SINGER is a registered trademark of The Singer Company Limited or its affiliates.
©2014 The Singer Company Limited or its affiliates. All rights reserved.

MESURES DE SÉCURITÉ IMPORTANTES

”Lorsque vous utilisez un appareil électrique, il faut toujours observer certaines mesures élémentaires de sécurité y compris les suivantes.“
”Lisez toutes les instructions avant d’utiliser cette machine à coudre.“

DANGER– **Pour réduire le risque de décharge électrique:**

1. “Cette machine à coudre ne devrait jamais être laissé sans surveillance lorsqu’elle est branché. Débranchez toujours cette machine à coudre de la prise externe de courant immédiatement après usage et avant le nettoyage.

MISE EN GARDE- **Pour réduire le risque de brûlures, de feu, de décharge électrique ou de blessures personnelles:**

1. “Cet appareil ne doit pas être utilisé comme un jouet. Une stricte surveillance doit être exercée lorsque l’appareil est utilisé par ou près des enfants.”
2. “Cet appareil n’est pas destiné à être utilisé par des personnes (y compris des enfants) avec des handicaps physiques réduisant les capacités sensoriel ou mental ou d’un manque d’expérience ou de connaissance, à moins qu’ils ne soient sous la surveillance ou les directives, concernant l’utilisation de l’appareil, d’une personne responsable de leur sécurité. Les enfants doivent être surveillés afin de s’assurer qu’ils ne jouent pas avec cet appareil.”
3. “N’utilisez cet appareil qu’aux fins mentionnées dans ce manuel. N’utilisez que les accessoires recommandés par le manufacturier tel qu’indiqué dans ce manuel.”
4. “N’utilisez jamais cet appareil si le cordon ou la fiche sont endommagés, si l’appareil ne fonctionne pas correctement, s’il a été échappé ou endommagé ou immergé. Retournez cette machine à coudre chez le concessionnaire autorisé ou centre de réparations le plus-près pour être vérifié. réparé, ou faire les réglages électrique ou mécanique.”
5. “Si le cordon d’alimentation est endommagé, il doit être remplacé par le fabricant, son agent de service ou toutes personnes qualifiées, afin d’éviter une menace.”
6. “N’utilisez jamais la machine à coudre lorsque les évents sont obstrués. Gardez les évents de la machine à coudre et du rhéostat libre de mousse, poussière ou tissu.”
7. “Ne jamais laissez tomber ou insérer des objets dans les ouvertures.”
8. “Pour usage à l’intérieur seulement.”
9. “Ne pas faire fonctionner si des produits en aérosol sont utilisés ou si de l’oxygène est administré.”
10. “Pour débrancher, déplacer l’interrupteur à la position “Arrêt” (Off ou 0), ensuite débrancher la fiche de la prise de sortie électrique.”
11. “Éteignez ou débranchez l’appareil lorsque vous la laissez sans surveillance, débranchez l’appareil avant de la déplacer pour effectuer l’entretien ou le remplacement des ampoules.”
12. “Ne pas débrancher en tirant sur le cordon. Pour débrancher, tirer sur la fiche pas le cordon.”
13. “Garder les doigts loin des pièces en mouvements. Une attention spéciale doit être prise autour de l’aiguille de la machine à coudre.”
14. “Ne cousez jamais si la plaque aiguille est endommagée cela pourrait faire briser l’aiguille.”
15. “N’utilisez pas des aiguilles croche.”
16. “Ne tirez ni ne poussez sur le tissu en cousant. Cela pourrait faire dévier l’aiguille et la briser.”
17. “Mettre l’interrupteur à Arrêt (OFF ou 0) lorsque vous faites des ajustements près de l’aiguille, tel que l’enfilage ou le remplacement de l’aiguille, l’enfilage de la canette, le changement du pied presseur, etc.”
18. “Toujours débrancher la machine à coudre de la prise de sortie du courant électrique lorsque vous enlevez des couvercles, pour lubrifier ou lorsque vous voulez faire les ajustements tel qu’indiqué dans le manuel d’instruction.”
19. “Pour éviter un choc électrique ne jamais mettre la machine ou le câble d’alimentation ou la prise d’alimentation dans l’eau ou autres liquides.”
20. “La consommation maximum de l’ampoule DEL est de 0.3 watt, le voltage maximale est de 5volts DC, si l’ampoule DEL est endommagée, vous ne devriez cesser d’utiliser le produit et l’envoyer au fabriquant ou a un agent de service pour être réparer ou remplacer.”
21. “Attention voir ce qui suit pour éviter des blessures:
    - Débranchez le rhéostat (pédale) de l’appareil lorsque vous le laissez sans surveillance.
    - Débranchez le rhéostat (pédale) de l’appareil avant d’en effectuer l’entretien.”

“PRECAUTION– Pièces en mouvement- Afin d’éviter tout risque de blessure placer l’interrupteur a Arrêt (Off ou 0) avant de faire l’entretient. Fermer les couvercles avant de faire fonctionner la machine.”

CONSERVEZ CES INSTRUCTIONS

Cette machine à coudre est conçue pour usage domestique seulement.

RHÉOSTAT (États-Unis et Canada seulement)

Utilisez le modèle YC-485 EC ou JF-1000, pour cette machine à coudre.

INFORMATIONS CONCERNANT LES FICHES POLARISÉES (États-Unis et Canada seulement)

Cet appareil est équipé d'une fiche polarisée (une lame est plus large que l’autre). Pour réduire les risques de décharge électrique, cette fiche est conçue pour être branchée dans une prise de courant polarisée d'une seule façon. Si la fiche ne peut pas être insérée entièrement dans la prise, tournez la fiche. Si la fiche ne peut toujours pas entrer dans la prise, veuillez contacter un électricien qualifié afin qu’il vous installe une prise murale appropriée. En aucun cas ne modifiez pas la fiche.

Cet appareil est conforme à la directive CEE 2004/108/EC concernant les normes de compatibilités électromagnétiques.

Veuillez noter qu’en cas de destruction, ce produit doit bénéficier d’un recyclage sécurisé, conforme à la législation nationale applicable aux produits électriques/électroniques. En cas de doute, veuillez contacter votre distributeur agréé.

SINGER est une marque enregistrée de The Singer Company Limited ou de ses sociétés affiliées.
©2014 The Singer Company Limited ou ses sociétés affiliées. Tous droits réservés.

IMPORTANTES INSTRUCCIONES DE SEGURIDAD

Cuando se usa un aparato eléctrico, debe seguirse unas precauciones básicas y que vienen incluidas a continuación.
“Leer las instrucciones antes de usar la máquina de coser.”

PELIGRO – Para reducir el riesgo de una descarga eléctrica.

1. La máquina no debe dejarse nunca desatendida mientras esté conectada. Desconectar la máquina de la red eléctrica inmediatamente después de su uso y antes de limpiarla.

CUIDADO – Para reducir el riesgo de quemaduras, fuego, descargas eléctricas o causar daños a personas.

1. “No usar la máquina como un juguete.”
   Prestar atención si fuese necesario cuando la máquina está siendo usada por niños o cerca de ellos.
2. “Este aparato no está destinado al uso por personas (incluyendo niños) con una reducción física, sensorial o mental, capacidad, o falta de experiencia y el conocimiento, a menos que se les ha dado la supervisión o las instrucciones de utilización del aparato por una persona responsable de su seguridad. Los niños deben ser supervisados para asegurarse de que no jueguen con el aparato.”
3. “Usar la máquina de coser solamente como se describe en este manual.
   Usar únicamente los accesorios recomendados por el fabricante y que vienen especificados en este manual.”
4. “No trabajar nunca con la máquina en caso de que tenga el cable o el enchufe en malas condiciones, si no cose correctamente, en caso de que se haya caído, haya sido dañada o se haya mojado.”
5. “Si se daña el cable de suministro, debe ser sustituido por el fabricante, su agente de servicio o similares a personas calificadas, a fin de evitar un peligro.”
6. “No usar la máquina con los orificios de ventilación bloqueados. Mantener los orificios de ventilación de la máquina de coser y el pedal sin acumulación de polvo, suciedad y restos de tejido.”
7. “No introducir no insertar objetos en los orificios de ventilación.”
8. “Uso en interiores solamente.”
9. “No usar mientras se estén utilizando productos aerosoles (spray) o en lugares donde se esté administrando oxigeno.”
10. “Para desconectar, girar el interruptor hasta la posición Off (“0”), luego desconectar el enchufe de la red.”
11. “Apague o desconecte el aparato cuando no lo use, desconecte el aparato antes de llevar a cabo el mantenimiento o sustitución de las lámparas.”
12. “No desconectar el enchufe tirando del cable. Para desconectar, tirar de la clavija, no del cable.”
13. “Mantener los dedos alejados de todas las partes movibles de la máquina. Tener un cuidado especial con la aguja.”
14. “Usar siempre la placa de agujas apropiada. Una placa de agujas impropia puede producir la rotura de la aguja.”
15. “No usar agujas despuntadas.”
16. “No presionar ni tirar del tejido mientras se está cosiendo. Esto podría doblar la aguja y romperla.”
17. “Situar el interruptor principal de la máquina en posición Off (“0”) cuando se realice algún ajuste en el área de la aguja como enhebrar la aguja, cambiar la aguja, cambiar la canilla, cambiar el pie prensatelas y similares.”
18. “Desconectar siempre la máquina de la red eléctrica cuando se retiren las tapas, para lubricar, o cuando se realice algún otro tipo de ajuste mecánico mencionado en el manual de instrucciones.”
19. “Para evitar descargas eléctricas, no ponga la máquina ni el cable o enchufe en agua u otros líquidos.”
20. “La lámpara LED de potencia máxima es 0,3 W, la tensión máxima es de DC 5V, si se daña la lámpara LED, que no debe usar el producto y enviarlo a la fabricación o el agente de servicio para reparar o reemplazar a la vez.”
21. “Atención los siguientes campos para evitar lesiones:
    - Desconecte el pedal del aparato cuando no lo use:
    - Desconecte el pedal del aparato antes de realizar cualquier tipo de mantenimiento.”

PARTES MÓVILES– Para reducir el riesgo de daños personales, apague y desconecte antes de cualquier mantenimiento. Cierre la tapa antes de utilizar la máquina.

CONSERVE ESTE MANUAL DE INSTRUCCIONES

Esta máquina de coser es para uso doméstico

PEDAL (sólo EE.UU. y Canadá)

Use el modelo YC-485 EC o JF-1000 con esta máquina de coser.

INFORMACIÓN REFERENTE AL ENCHUFE POLARIZADO (sólo EE.UU. y Canadá)

Este electrodoméstico está equipado con un enchufe polarizado (note que una patita es más ancha que la otra). Para reducir el riesgo de choques eléctricos, este enchufe solamente puede ser usado en una toma de corriente polarizada. Si no puede insertar el enchufe completamente en la toma de corriente, déle la vuelta e inténtelo de nuevo. Si el enchufe no entra todavía correctamente, contrate a un electricista calificado para que le instale la toma de corriente adecuada. No intente modificar el enchufe.

Este instrumento se conforma con directivo de CEE 2004/108/EC cubriendo supresión contra interferencia de radio.

Por favor, recuerde que estos productos deben ser reciclados de acuerdo con la legislación nacional referente a productos eléctricos y electrónicos. Si tiene alguna duda al respecto, por favor contacte con el distribuidor.

SINGER es una marca registrada de The Singer Company Limited o sus filiales.
©2014 The Singer Company Limited o sus filiales. Reservados todos los derechos.

TABLE OF CONTENTS

1.GETTING TO KNOW YOUR MACHINE

Machine identification ---------- 6 - 7
Accessories ---------- 8 - 9
Set up your machine ---------- 10 - 11
Spool pins ---------- 10 - 11
Winding bobbin ---------- 12 - 13
Threading the bobbin thread ---------- 14 - 15
Threading the top thread ---------- 16 - 17
Using automatic needle threader ---------- 18 - 19
Needle, thread and fabric chart ---------- 20
Changing the needle ---------- 21
Adjusting top thread tension ---------- 22 - 23
Changing presser foot ---------- 22 - 23
Control panel functions ---------- 24 - 29
Functions of operation switch panel ---------- 30 - 31

2. STARTING TO SEW

Quick reference table of stitch length and width ---------- 32 - 35
Straight stitching ---------- 36 - 39
Keeping seams straight, Inserting zippers and piping
Hand-look quilt stitch ---------- 38 - 39
Straight stitch with auto tie-off function ---------- 38 - 39
Zigzag stitching ---------- 40 - 41
Adjusting stitch width and length, Satin stitch
Placement of patterns
Blind stitch ---------- 42 - 43
Multi-stitch zigzag ---------- 42 - 43
Stretch stitches ---------- 44 - 51
Straight stretch stitch, Overedge stitch, Ric-rac stitch,
Feather stitch, Blanket stitch, Honeycomb stitch,
Slant overedge stitch, Turkish stitch, Slant pin stitch,
Thorn stitch, Reinforced overedge stitch, Wizard stitch,
Crossed stitch, Pin stitch, Entredeux stitch,
Ladder stitch, Criss-cross stitch, Fishbone stitch
Sewing on a button ---------- 50 - 51
Buttonholes ---------- 52 - 59
Using buttonhole foot, Corded buttonholes
Buttonholing with hard-to-sew fabrics, Manual buttonhole
Decorative sewing ---------- 60 - 61
Tips on design stitching ---------- 60 - 61
More sewing examples ---------- 62 - 63

3. OTHER THINGS YOU SHOULD KNOW

Presser foot lifter ---------- 64 - 65
Feed dog control ---------- 64 - 65
Converting to free-arm sewing ---------- 64 - 65
Performance checklist ---------- 66 - 67
Cleaning hook area and feed dogs ---------- 68 - 69
Oiling inside the face cover ---------- 70 - 71
Special accessories ---------- 72 - 81
Helpful messages ---------- 82 - 83
Programming the memory ---------- 84 - 89

For European version

Sewing machine Dimensions: 567 mm × 240 mm × 317 mm Mass of the equipment: 10.8 kg	Rated Voltage: 230 V ~ Rated Frequency: 50 Hz Rated input: 64 W Using ambient temperature: Normal temperature Acoustic noise level: less than 70 db(A)

TABLE DES MATIERES

1.VOTRE MACHINE À COUDRE

Description de la machine ---------- 6 - 7
Accessoires ---------- 8 - 9
Préparation de la machine ---------- 10 - 11
Porte-bobine ---------- 10 - 11
Préparation de la canette ---------- 12 - 13
Enfilage du fil de canette ---------- 14 - 15
Enfilage du fil supérieur ---------- 16 - 17
Utilisation de l'enfile-aiguille automatique ---------- 18 - 19
Tableau des aiguilles, fils et tissus ---------- 20
Changement d'aiguille ---------- 21
Réglage de la tension du fil supérieur ---------- 22 - 23
Remplacement du pied presseur ---------- 22 - 23
Fonctions du panneau de commande ---------- 24 - 29
Fonctions des touches du panneau de commande ----- 30 - 31

2. COMMENCEZ À COUDRE

Tableau de référence rapide des
longueurs et largeurs de points ---------- 32 - 35
Point droit ---------- 36 - 39
Pour garder la couture droite,
Insérer une fermeture à glissière ou un biais (galonner)
Exécution du point de matelassage ---------- 38 - 39
Point Droit avec la fonction
du point d'arrêt automatique ---------- 38 - 39
Point zigzag ---------- 40 - 41
Réglage de la largeur et de la longueur de point,
Point bourdon, Positionnement des motifs
Point invisible ---------- 42 - 43
Zigzag multi-point ---------- 42 - 43
Points extensible ---------- 44 - 51
Point droit extensible, Point surjet, Point ric rac,
Point plume, Point languette, Point nid d'abeille,
Surjet oblique, Point turc, Point epingle oblique,
Point d'épine, Point surjet renforcé, Point sorcier,
Point croisé, Point épingle, Point entredeux, Point d'échelle,
Point entrecroisé, Point d'arrete
Pose de boutons ---------- 50 - 51
Confection des boutonnières ---------- 52 - 59
Utilisation du pied boutonnière,
Boutonnières gansees(renforcées),
Couture de boutonnières avec des tissus difficiles à coudre,
Boutonnière Manuelle
Couture décorative ---------- 60 - 61
Astuces pour la couture de dessin ---------- 60 - 61
Plus d'exemples de couture ---------- 62 - 63

3. D'AUTRES CHOSES QUE VOUS DEVRIEZ SAVOIR

Levier du pied presseur ---------- 64 - 65
Contrôle des griffes d'entraînement ---------- 64 - 65
Utilisation du bras libre ---------- 64 - 65
Vérification des petits problèmes de couture ---------- 66 - 67
Nettoyage des griffes et du crochet ---------- 68 - 69
Huilage de l'intérieur de la plaque frontal ---------- 70 - 71
Accessoires spéciaux ---------- 72 - 81
Messages d'aide ---------- 82 - 83
Programmation de la mémoire ---------- 84 - 89

Version pour l'Europe

Machine à coudre Dimensions: 567 mm × 240 mm × 317 mm Poids de l'équipement: 10,8 kg	Tension nominale: 230 V ~ Fréquence nominale: 50 Hz Entrée nominale: 64 W Utilisation de la température ambiante: température normale Niveau de bruit acoustique: moins de 70 db(A)

CONTENIDO

1.PRINCIPALES PARTES DE LA MAQUINA

Identificación de la máquina ---------- 6 - 7
Accesorios ---------- 8 - 9
Preparación de la máquina ---------- 10 - 11
Porta carretes ---------- 10 - 11
Devanado de la canilla ---------- 12 - 13
Enhebrado del hilo de la canilla ---------- 14 - 15
Enhebrado del hilo superior ---------- 16 - 17
Uso del ensatador automatico ---------- 18 - 19
Tabla de hilo, aguja y material ---------- 20
Cambio de la aguja ---------- 21
Ajuste de la tensión del hilo superior ---------- 22 - 23
Cambio del pie prensatelas ---------- 22 - 23
Funciones del panel de control ---------- 24 - 29
Funciones del panel de operación ---------- 30 - 31

2. EMPEZAR A COSER

Cuadro de referencia rápida de largo y ancho de puntada ---------- 32 - 35
Puntada recta ---------- 36 - 39
Manteniendo la puntada derecha, Insercion de cremalleras y vivo
Puntada de acolchado continua ---------- 38 - 39
Puntada recta con funcion de remate automatico ------- 38 - 39
Puntada zig-zag ---------- 40 - 41
Ajuste del ancho y largo de puntada, Puntada de relleno, Ubicación de los patrones
Puntada invisible ---------- 42 - 43
Zig-zag de tres puntadas ---------- 42 - 43
Puntadas elásticas ---------- 44 - 51
Puntada recta triple, Puntada sobre-borde, Puntada ric rac, Puntada pluma, Punto de ribete, Puntada panal, Puntada overlock elastica, Puntada turca, Puntada sobreorillado inclinado, Puntada “espina”, Puntada sobre-borde reforzado, Puntada mago, Punto cruzado, Puntada de broche, Puntada “entredos”, Puntada en escalera, Puntada entrecruz, Puntada raspa
Cosido de botones ---------- 50 - 51
Confección de ojales ---------- 52 - 59
Uso del pie de ojaladora, Ojales con cordon, Haciendo ojales en materiales dificiles de coser, Ojal manual
Costura decorativa ---------- 60 - 61
Consejos sobre puntadas decorativas ---------- 60 - 61
Mas ejemplos de costura ---------- 62 - 63

3. OTRAS COSAS QUE USTED DEBE SABER

Palanca pie prensatelas ---------- 64 - 65
Control de dientes ---------- 64 - 65
Conversion para la costura con brazo ---------- 64 - 65
Cuadro de verificacion de rendimiento ---------- 66 - 67
Limpiar el area del transportador y la lanzadera --------- 68 - 69
Aceitando la cubierta ---------- 70 - 71
Accesorios especiales ---------- 72 - 81
Mensajes de ayuda ---------- 82 - 83
Programando la memoria---------- 84 - 89

CASA LORENTE
TEL.-93 658 13 90
08840 VILADECANS

Para versión europea

Máquina de coser Dimensiones: 567 mm × 240 mm × 317 mm Peso del equipo: 10.8 kg	Voltaje nominal: 230 V ~ Frecuencia nominal: 50 Hz Consumo nominal: 64 W Uso de temperatura ambiente: temperatura normal Nivel de ruido acústico: menos de 70 db(A)

1. GETTING TO KNOW YOUR MACHINE

MACHINE IDENTIFICATION

1. Pre-tension guide
2. Bobbin winding tension disk
3. Threading lever
4. Face cover
5. Thread cutter/holder
6. Extension table (Accessory box)
7. Bobbin winder spindle
8. Bobbin winder latch
9. Operation buttons
10. Horizontal spool pin
11. Handle
12. Hand wheel
13. Power/light switch
14. Cord socket
15. Buttonhole lever
16. Feed dog control
17. Presser foot lifter
18. Identification plate
19. Thread guide
20. Twin thread guide
21. Presser foot screw
22. Needle
23. Bobbin cover plate
24. Needle bar
25. Alternate thread cutter
26. Presser foot release button
27. Needle clamp screw
28. General purpose foot
29. Feed dogs
30. Needle plate
31. Bobbin cover release button
32. Power line cord
33. Foot control
34. Instruction manual

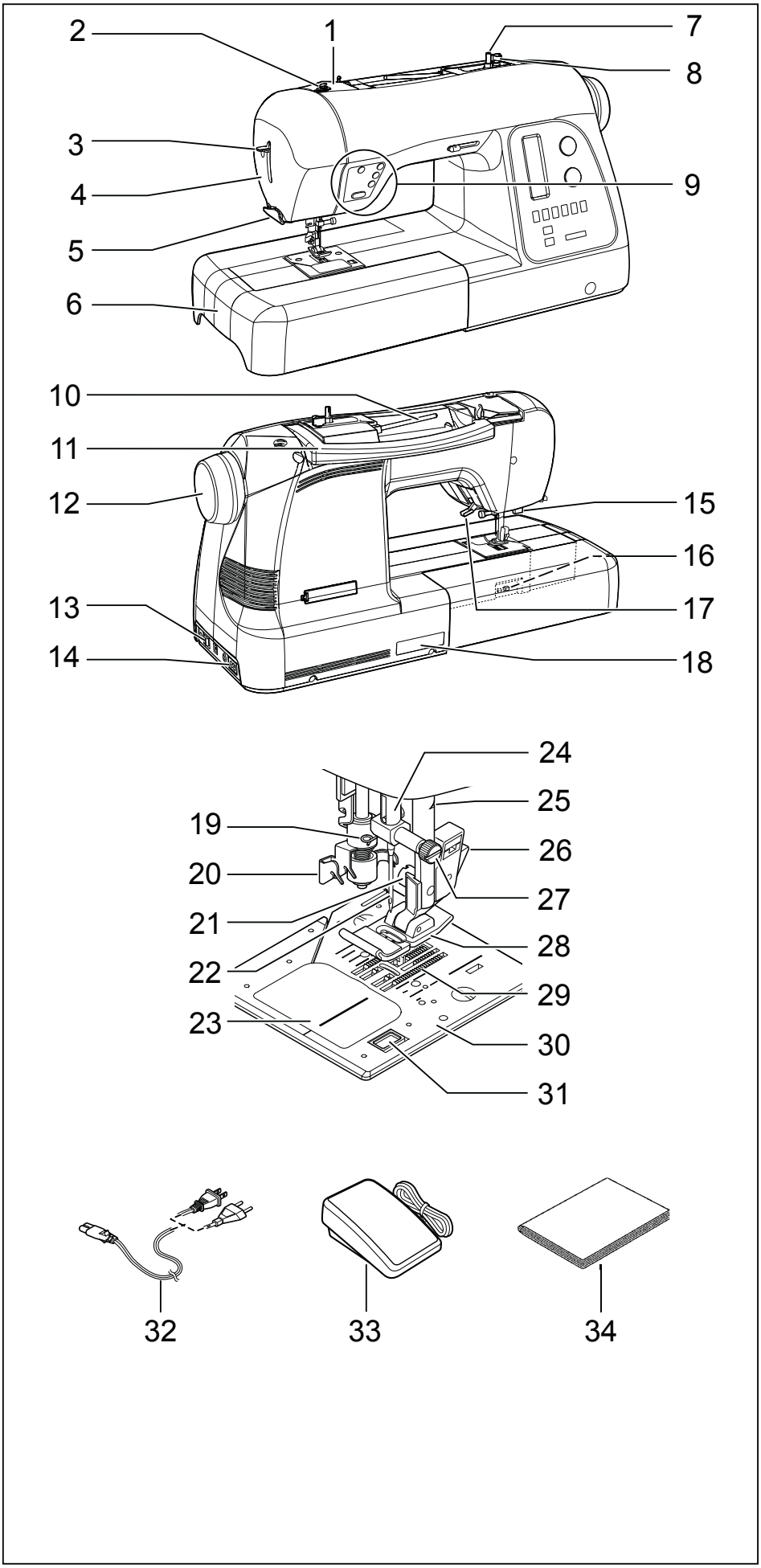

1. VOTRE MACHINE À COUDRE

DESCRIPTION DE LA MACHINE

1. Guide pré-tension
2. Guide-fil
3. Levier d’enfileur
4. Plaque frontale
5. Coupe-fil / support
6. Boîte à accessoires/Table de rallonge
7. Axe du bobineur
8. Butée d’arrêt du bobinage
9. Touches de fonctionnement
10. Porte-bobine horizontal
11. Poignée
12. Volant
13. Interrupteur/Lumière
14. Prise de cordon
15. Levier-poussoir boutonnière
16. Abaisse-griffes d’entraînement
17. Levier du pied de biche
18. Plaque d’identification
19. Guide-fil
20. Guide-fil double
21. Vis du pied
22. Aiguille
23. Couvercle canette
24. Barre à aiguille
25. Coupe-fil
26. Bouton de relâche du pied presseur
27. Vis de l’aiguille
28. Pied presseur
29. Griffe d’entraînement
30. Plaque-aiguille
31. Bouton du couvercle canette
32. Cordon
33. Rhéostat
34. Manuel d’instruction

1. PRINCIPALES PARTES DE LA MAQUINA

IDENTIFICACION DE LA MAQUINA

1. Guía hilo
2. Guía hilo
3. Palanca de ensartado
4. Cubierta frontal
5. Cortador de hilo
6. Base de extensión (caja de accesorios)
7. Eje devanador canilla
8. Tope devanador canilla
9. Botones de operación
10. Pasador de carrete horizontal
11. Asa para llevar
12. Volante
13. Interruptor corriente/luz
14. Conector del cable
15. Palanca para ojales
16. Control de dientes
17. Palanca pie prensatelas
18. Placa de identificación
19. Guía hilo
20. Guía doble hilo
21. Tornillo, pie prensatelas
22. Aguja
23. Tapa de canilla
24. Barra de aguja
25. Cortador de hilo
26. Botón liberador del prensatelas
27. Tornillo de sujeción aguja
28. Pie prensatelas
29. Transporte de dientes
30. Placa aguja
31. Botón de apertura tapacanilla
32. Cordón de la linea eléctrica
33. Control por pedal
34. Manual de instrucciones

ACCESSORIES

FOR SEWING MACHINE

1. Needles
2. Bobbins (SINGER Class 15J bobbins)
3. Auxiliary spool pin
4. Spool pin felt discs
5. Spool pin cap (mini)
6. Spool pin cap (small)
7. Spool pin cap (large)
8. Buttonhole opener/Brush
9. Screwdriver for needle plate
10. Screwdriver (large)
11. Screwdriver (small)
12. Zipper foot
13. Blind hem foot
14. Satin foot
15. Button sewing foot
16. Buttonhole foot and underplate
17. Thread spool net (long)
18. Thread spool net (short)
19. Knee lifter
20. Edge guide / quilting bar
21. Darning / embroidery foot
22. Even feed / walking foot
23. Open toe foot
24. Quarter inch foot with guide
25. Large extension table

The Foot that comes on your Sewing machine is called the General Purpose Foot and will be used for the majority of your sewing.

The Satin Foot (14) is another very useful foot and should be used for most decorative sewing.

When purchasing additional bobbins, be sure they are SINGER Class 15J bobbins.

Note: When extension table is removed, you will see a plate with arrow on it on the back of the machine. This door is permanently shut and should not be used or opened. See page 64 - 65 for diagram of accessory box being removed.

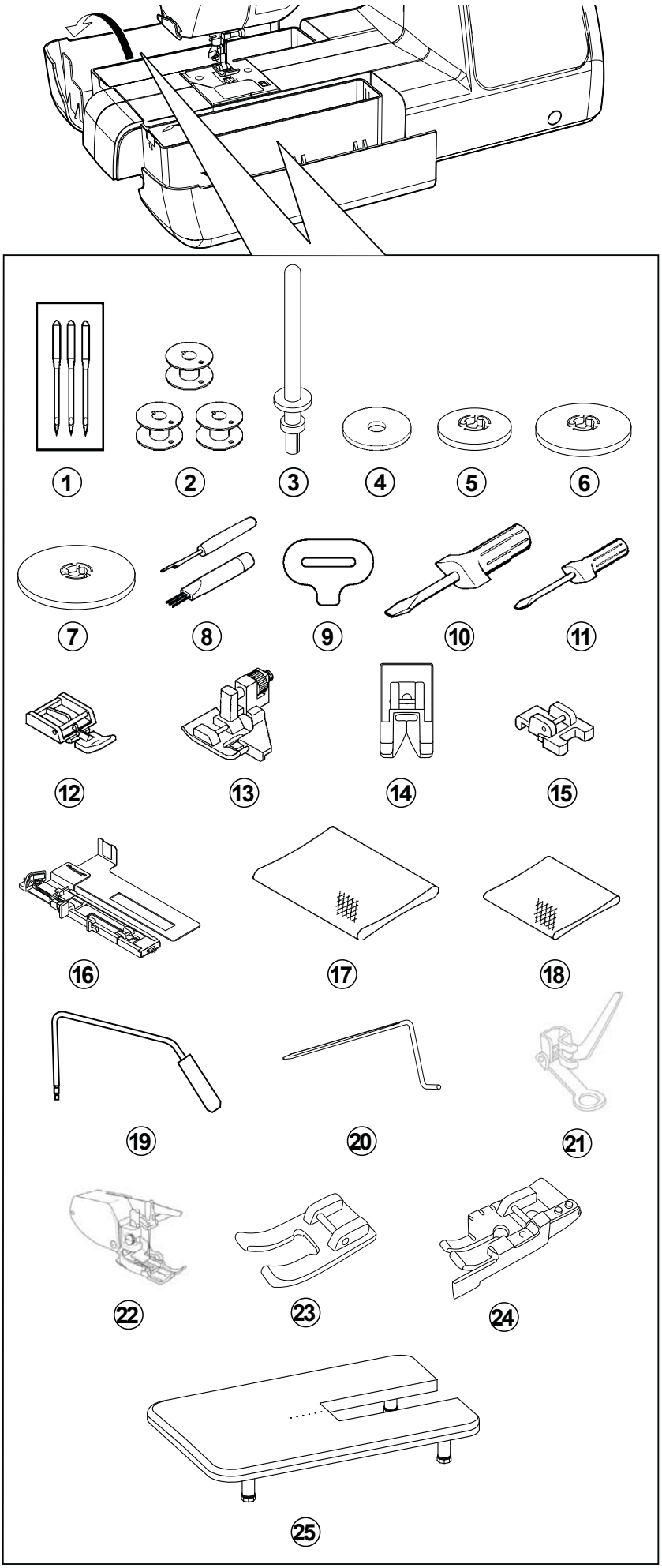

ACCESSOIRES

POUR LA MACHINE À COURE

1. Aiguilles
2. Bobines (Bobines SINGER de type 15J)
3. Porte-bobine auxiliaire vertical
4. Rondelle feutre
5. Chapeau pour petite bobine
6. Chapeau pour moyen bobine
7. Chapeau pour grande bobine
8. Découseur/Brosse
9. Tournevis pour plaque aiguille
10. Tournevis grand
11. Tournevis petit
12. Pied fermeture glissière
13. Pied point invisible
14. Pied pour point bourdon
15. Pied pour boutons
16. Pied boutonnière
17. Filet de bobine (long)
18. Filet de bobine (court)
19. Levier au genou
20. Guide pour matelassage
21. Pied à repriser et à broder
22. Pied double entraînement
23. Pied brodeur ouvert
24. Pied point droit avec guide
25. Grand plateau de rallonge

Le pied qui accompagne votre machine à coudre est appelé le pied universel et est utilisé pour la plus grande partie de vos travaux de couture.

Le pied pour point bourdon (14) est un autre pied fort utile, et doit être utilisé pour la plupart des points décoratifs.

Lorsque vous désirez acheter des canettes supplémentaires, assurez-vous qu'elles soient de marque SINGER de type 15J.

Remarque: Lorsque la table de rallonge est retirée, vous verrez une plaque avec une flèche gravée dessus, derrière la machine. Cette plaque est fermée de façon permanente et ne doit pas être utilisée ou ouverte. Voir page 64 - 65 pour le schéma expliquant le retrait de la boîte d'accessoires de la machine.

ACCESORIOS

PARA MAQUINA DE COSER

1. Agujas
2. Bobinas (Bobinas SINGER Clase 15J)
3. Pasador de carrete auxiliar
4. Disco del pasador carrete
5. Tapa del pasador carrete (pequeño)
6. Tapa del pasador carrete (mediano)
7. Tapa del pasador carrete (grande)
8. Abridor de ojales/Cepillo
9. Destornillador para placa de aguja (grande)
10. Destornillador (grande)
11. Destornillador (pequeño)
12. Prensatelas de cremalleras
13. Prensatelas de puntada invisible
14. Pie prensatelas para coser en satén
15. Prensatelas para coser botones
16. Prensatelas de ojales
17. Red de bobina (larga)
18. Red de bobina (corta)
19. Elevador de rodilla
20. Barra de guía de acolchado
21. Pie de zurcido y bordado
22. Pie de avance constante / pasarela
23. Pie de dedo abierto
24. Pie de un cuarto de pulgada con guía
25. Mesa Extensora

El prensatelas que viene con la máquina de coser se llama pie prensatelas universal y será usado para la mayoría de sus costuras.

El prensatelas para coser en satén (14) es otro prensatelas muy útil y debe ser usado para costura de puntadas decorativas.

Cuándo compre bobinas adicionales este segura que sean SINGER Clase 15J.

Nota: Cuando la mesa extensora es removida usted podrá ver una placa con una flecha en la parte de atrás de la máquina. Esta puerta está permanentemente cerrada y no debe ser usada o abierta. Observe la página 64 - 65 para ver el diagrama sobre cómo remover la caja de accesorios.

SET UP YOUR MACHINE

Be sure to wipe off any surplus oil from needle plate area before using your machine the first time.

POWER LINE CORD/FOOT CONTROL

Connect the plug of the power line cord into the cord socket (1) and your wall outlet (2) as illustrated.

Connect the foot control plug into the machine socket (3), when using sewing machine only.

NOTE: In sewing mode, the machine can be operated either with or without the foot control (see page 30 - 31).

Always disconnect the machine from power supply by removing the plug from the wall-outlet.

POWER/LIGHT SWITCH

Your machine will not operate until the power/light switch is turned on. The same switch controls both the power and the light.

When servicing the machine, or when changing needles or lights, etc., the machine must be disconnected from the power supply.

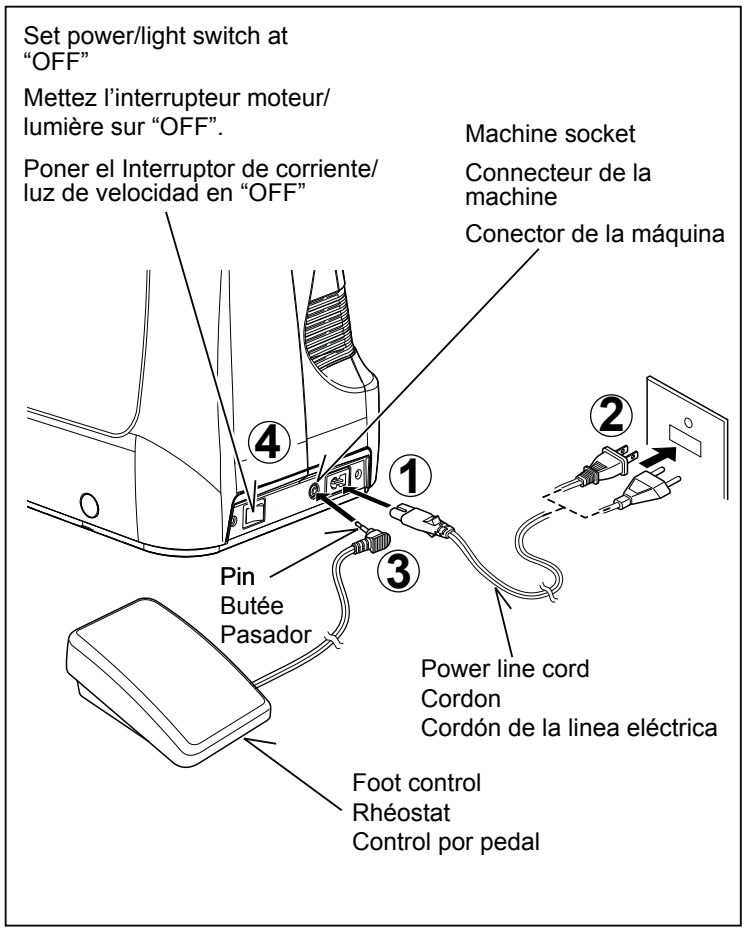

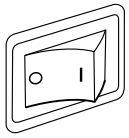

Power/light switch "OFF"
Interrupteur moteur/lumière "ARRÊT"
Interruptor corriente/luz "OFF"

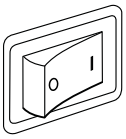

Power/light switch "ON"
Interrupteur moteur/lumière "MARCHE"
Interruptor corriente/luz "ON"

SPOOL PINS

HORIZONTAL SPOOL PIN for normal thread spool

Place thread spool on the pin and secure with a spool cap to ensure smooth flow of thread.

VERTICAL SPOOL PIN for large thread spool

Attach the spool pin. Place felt disc over it. Place a thread spool on the spool pin.

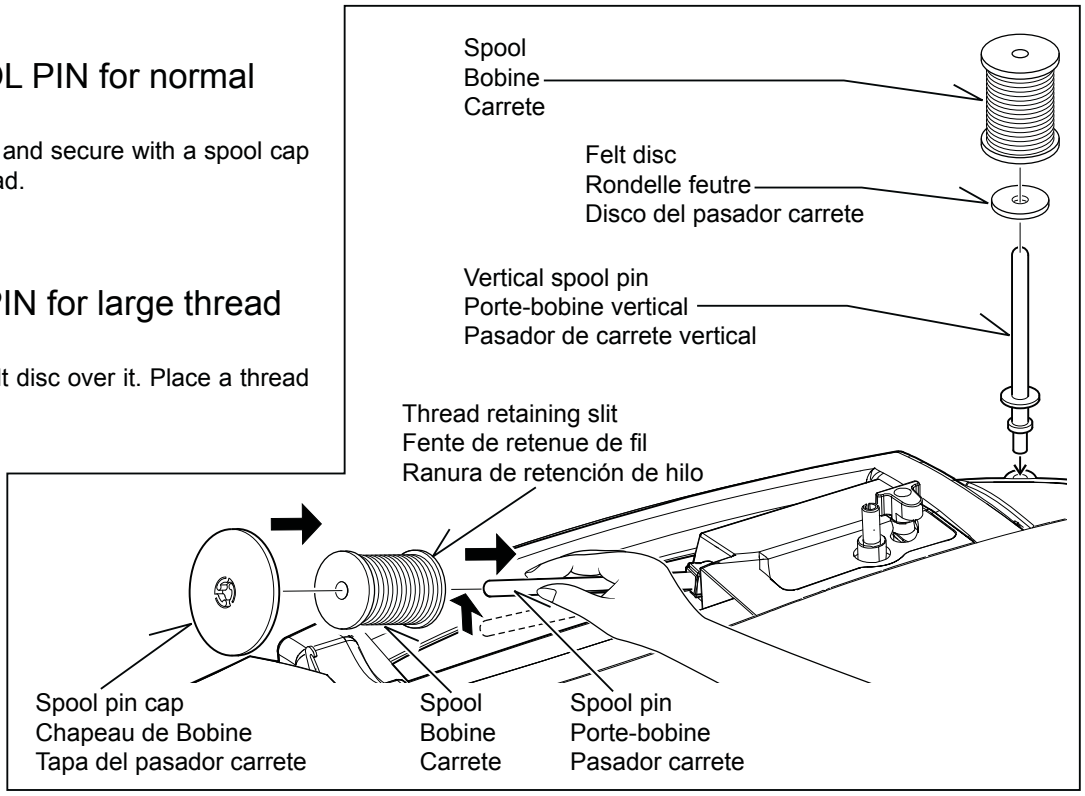

PRÉPARATION DE LA MACHINE

Avant d'utiliser votre machine pour la première fois, bien essuyer tout excédent d'huile sur la plaque de recouvrement et ses abords.

CORDON D'ALIMENTATION SECTEUR/RHÉOSTAT

Connectez la fiche du cordon d'alimentation secteur au connecteur de cordon (1) et à la prise murale (2) comme indiqué sur l'illustration.

Connectez la fiche du rhéostat au connecteur de la machine (3).

Lorsque vous utilisez uniquement la machine.

NOTEZ : En mode de couture normale, la machine peut fonctionnée avec ou sans le contrôle de pied. (voir page 30 - 31)

⚠	Débranchez toujours. La machine de l'alimentation électrique en retirant la fiche de la prise murale.

INTERRUPTEUR MOTEUR ET LUMIÈRE

Votre machine ne fonctionnera que lorsque l'interrupteur sera en position marche (1). Le même interrupteur contrôle à la fois le moteur et la lumière.

Vous devez débrancher la machine du secteur lorsque vous voulez l'entretenir, changer une aiguille, une ampoule, etc.

PREPARACION DE LA MAQUINA

Asegurarse de limpiar cualquier aceite sobrante del área de la placa de aguja, antes de usar, por primera vez, la máquina.

CORDON DE LA LINEA ELECTRICA/CONTROL POR PEDAL

Conecte el cordón de la linea eléctrica a la máquina (1) y el enchufe a la alimentación de corriente (2) tal como se ve en el dibujo.

Conecte el enchufe del control de pedal en el conector de la máquina (3).

NOTA: Cuando el control de pedal está desconectado, la máquina no funcionará.

⚠	Siempre desconecte la máquina de la fuente de alimentación retirando el enchufe del tomacorriente de la pared.

INTERRUPTOR CORRIENTE/LUZ

La máquina no funcionará hasta que se conecte el interruptor de corriente/luz. El mismo interruptor controla la corriente y la luz. Cuando se está utilizando la máquina, o se están cambiando agujas o bobillas, etc., la máquina se debe desconectar de los suministros principales.

PORTE-BOBINE

PORTE-BOBINE HORIZONTAL pour la bobine normale

Placez la bobine sur la tige et fixez-y un chapeau pour assurer un débit de fil bien régulier.

PORTE-BOBINE VERTICAL pour grande bobine

Insérer le porte-bobine. Placez la rondelle de feutre par dessus. Introduisez une bobine de fil sur le porte-bobine.

PORTA CARRETES

PASADOR DE CARRETE HORIZONTAL para carrete de hilo normal

Coloque el carrete de hilo en el pasador y asegúrelo con la tapa de pasador para asegurarse que el hilo se mueve suavemente.

PASADOR DE CARRETE VERTICAL para carrete de hilo grande

Inserte el portacarrete. Coloque la tapa del portacarrete vertical y el disco de fieltro. Coloque el hilo en el portacarrete.

WINDING BOBBIN

Be sure to use only SINGER Class 15J bobbins (not standard Class 15 bobbins) in this machine.

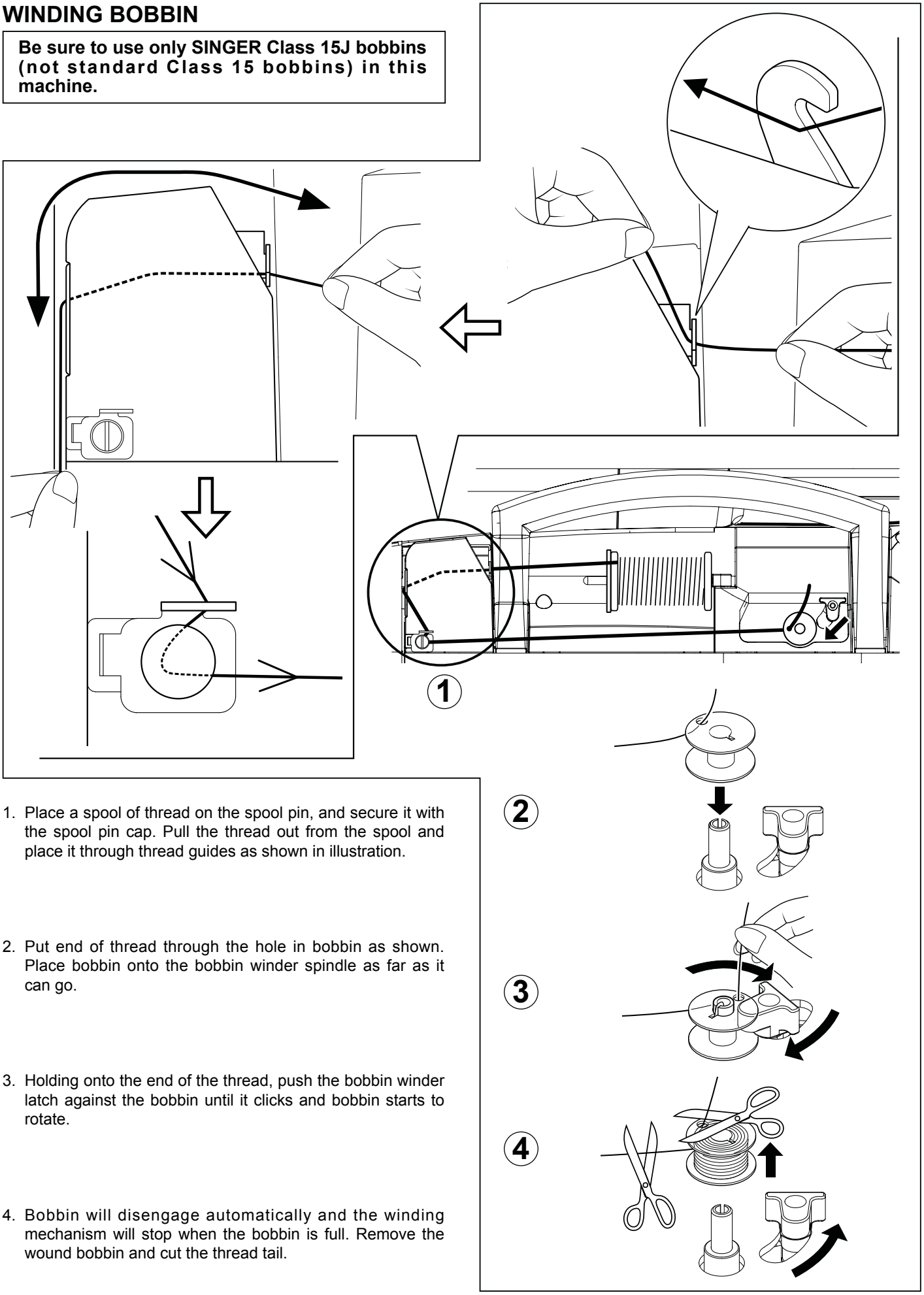

1. Place a spool of thread on the spool pin, and secure it with the spool pin cap. Pull the thread out from the spool and place it through thread guides as shown in illustration.

2. Put end of thread through the hole in bobbin as shown. Place bobbin onto the bobbin winder spindle as far as it can go.

3. Holding onto the end of the thread, push the bobbin winder latch against the bobbin until it clicks and bobbin starts to rotate.

4. Bobbin will disengage automatically and the winding mechanism will stop when the bobbin is full. Remove the wound bobbin and cut the thread tail.

PRÉPARATION DE LA CANETTE

Assurez-vous d'utiliser seulement des bobines SINGER de type 15J (et non les bobines standard de type 15) dans cette machine.

1. Placez une bobine de fil en place sur un porte-bobine et fixez-la bien à l'aide du couvre-fil. Tirez le fil hors de la bobine et faites-le passer par le guide-fil, comme indiqué dans l'illustration.

2. Introduire le fil dans un des trous de la canette comme indiqué. Insérer la canette sur l'axe du bobineur aussi loin qu'elle peut aller.

3. Tout en maintenant la queue du fil, pousser l'axe du bobineur vers le butoir d'arrêt du bobineur jusqu'à ce qu'il clique et la bobine commencera à tourner.

4. La canette se déclenchera automatiquement et le mécanisme de bobinage s'arrêtera lorsque la canette sera remplie. Enlevez la canette et coupez la queue du fil.

DEVANADO DE LA CANILLA

Asegúrese de usar sólo bobinas SINGER Clase 15J (y no las bobinas estándar Clase 15) en esta máquina.

CASA LORENTE
TEL.-93 658 13 90
08840 VILADECANS

1. Coloque el carrete de hilo en el pasador de carrete y asegúrelo con la tapa de pasador de carrete. Tire del hilo hacia afuera del carrete y páselo a través de las guías de hilo tal como se indica en la figura.

2. Coloque el extremo del hilo por el orificio en la bobina como se muestra. Coloque la bobina en el eje del devanador de bobina lo más alejado que se pueda.

3. Sosteniendo el extremo del hilo, empuje el seguro del devanador de bobina hasta que escuche un chasquido y la bobina comience a girar.

4. La bobina se desengancha de forma automática y el mecanismo de devanado se detendrá cuando esté llena. Quite la bobina devanada y corte el hilo del extremo.

THREADING THE BOBBIN THREAD

1. Raise the needle to its highest position by rotating the hand wheel counter clockwise (toward you).

2. Remove the bobbin cover plate by pushing the release button to the right. Bobbin cover will pop up sufficiently to allow you to remove the cover.

3. Insert the bobbin making sure the bobbin rotates counter-clockwise when you pull the thread.

NOTE: This is a very important step. The bobbin must rotate counterclockwise when thread is pulled.

4. Pull thread through the slot (A) and then to the left.

5. With a finger held gently on top of the bobbin, pull the thread until it stops in the slot (B). Then pull the thread along the groove on the needle plate until it is snipped with cutter on the top left.

NOTE: Sewing can be started without having to pull up the bobbin thread.

6. Replace the clear bobbin cover plate onto the needle plate.

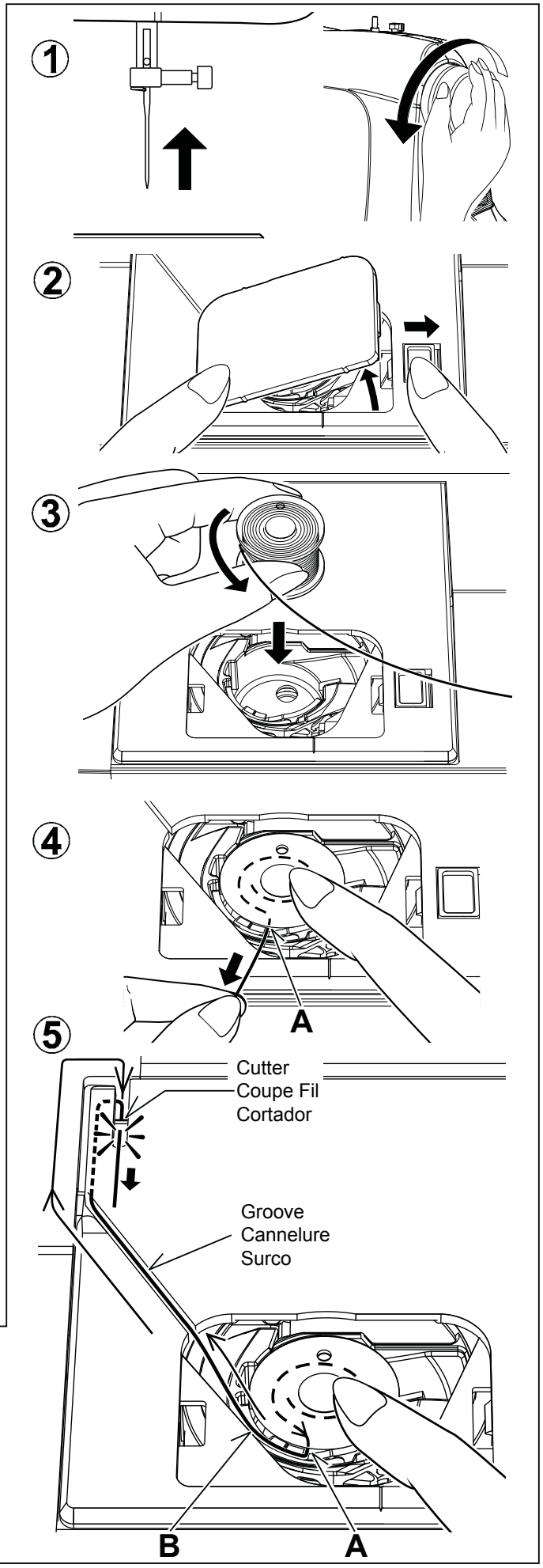

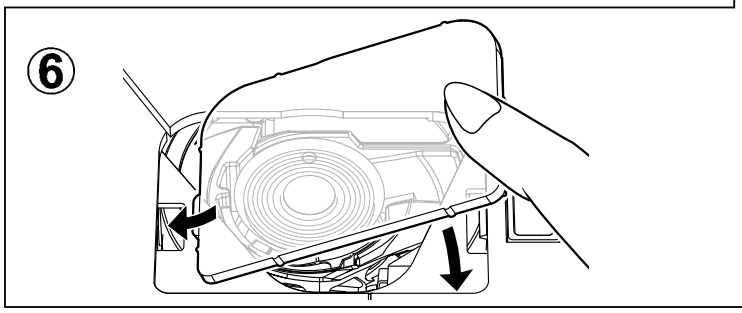

ENFILAGE DU FIL DE CANETTE

1. Relevez l'aiguille en position haute en tournant manuellement le volant dans le sens contraire des auguilles d'une montre (Vers vous).

2. Retirez la plaque de canette en poussant le bouton de libération vers la droite. Le couvercle de la canette se relève suffisamment pour vous permettre de le retirer.

3. Insérez la canette en vous assurant que la canette tourne dans le sens inverse des aiguilles d'une montre lorsque vous tirez sur le fil.

Note: Cette étape est très importante. La canette doit obligatoirement tourner dans le sens inverse des aiguilles d'une montre lorsque vous tirez sur le fil.

4. Tirez le fil à travers la fente (A), puis vers la gauche.

5. Retenez la canette, en appuyant doucement avec un doigt sur le dessus de celle-ci, tirez sur le fil jusqu'à ce qu'il s'arrête dans la fente (B). Continuez de tirer le fil en le faisant passer dans la cannelure de la plaque d'aiguille jusqu'à ce que le fil se coupe en le faisant passer par le coupe fil situé sur la partie supérieure gauche de la plaque.

Remarque: Vous pouvez démarrer la couture sans avoir fait remonter le fil de la canette.

6. Replacez le couvercle de canette sur la plaque aiguille.

ENHEBRADO DEL HILO DE LA CANILLA

1. Eleve la aguja hasta su posición más alta girando el volante contador a la derecha.

2. Retire la tapa de canilla empujando el botón de apertura hacia la derecha. La tapa de canilla saldrá lo suficiente para permitirle desmontar la cubierta.

3. Inserte la canilla asegurándose que la canilla gira hacia la izquierda cuando se tira del hilo.

NOTA: Este es un paso muy importante pues la canilla se puede desenrollar y causar problemas de costura si se gira hacia la derecha.

4. Lleve el hilo por la abertura (A) y después hacia la izquierda.

5. Con un dedo sostenga suavemente encima de la bobina, tire del hilo hasta que pare en la ranura (B). Entonces tirar del hilo a lo largo del surco en la placa de la aguja hasta que se corte con el cortador ubicado en la parte izquierda superior.

NOTA: La costura puede ser comenzada sin recoger encima del hilo de la bobina.

6. Vuelva a cerrar la tapa.

THREADING THE TOP THREAD

A. Raise the presser foot lifter. Always be sure to raise the presser foot lifter before threading the top thread. (If the presser foot lifter is not raised, correct thread tension cannot be obtained.)

B. Turn the hand wheel counter clockwise (toward you) until the needle is in its highest position.

C. Thread the machine with your left hand while firmly gripping the thread with your right hand in the following order as illustrated.

* Guide the thread through thread guides (1 & 2), and then pull it down along the groove (3).
* Guide the thread into the thread guide (4).
* Pass the thread through the eye of the needle (5) from front to back. (See following page for instructions on operation of the Automatic Needle Threader.)

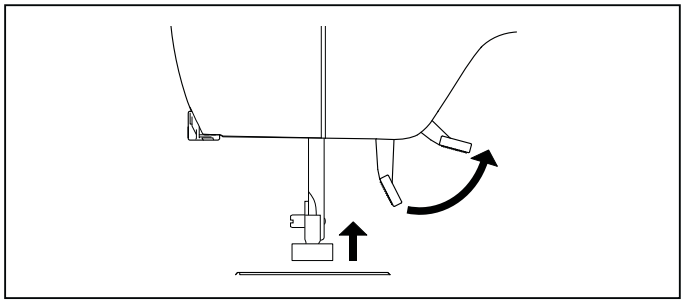

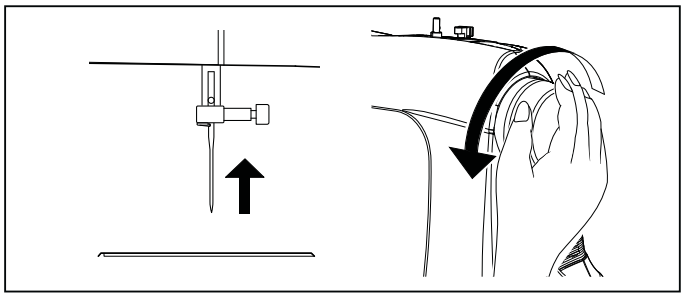

IMPORTANT:

To verify that the machine is threaded properly in the tension discs, do this simple check:

1.) **With the presser foot raised, pull the thread towards the back of the machine. You should detect only a slight resistance and little or no deflection of the needle.**

2.) **Now lower the presser foot and again pull the thread towards the the back of the machine. This time you should detect a considerable amount of resistance and much more deflection of the needle. If you do not detect the resistance you have mis-threaded the machine and need to re-thread it.**

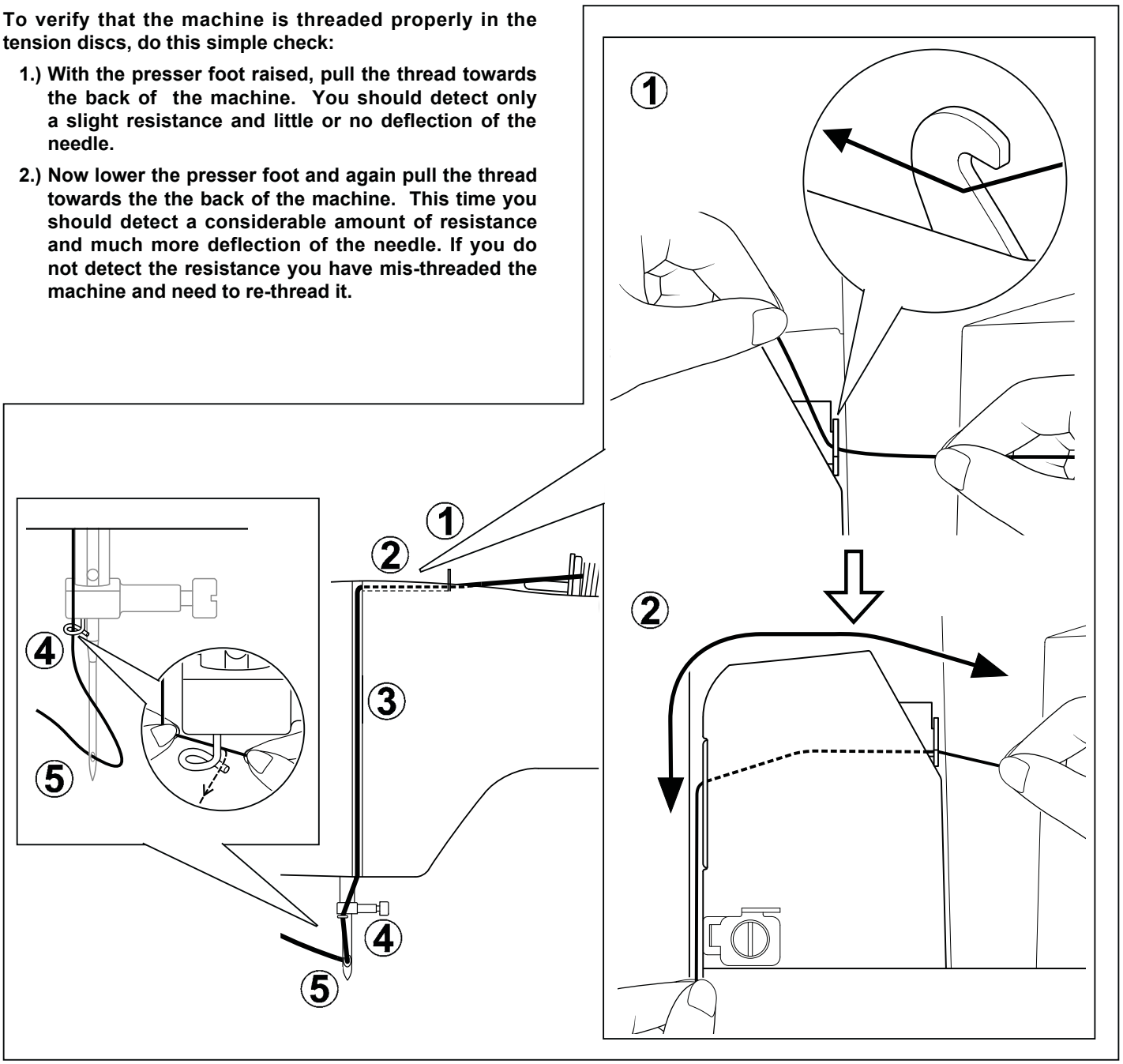

ENFILAGE DU FIL SUPÉRIEUR

A. Soulevez le pied presseur. Veillez à toujours soulevez le releveur de pied presseur avant d'enfiler le fil supérieur. (Si le releveur de pied presseur n'est pas soulevez, vous ne pourrez pas obtenir une tension de fil correcte.)

B. Tournez le volant dans le sens contraire des aiguilles d'une montre jusqu'à ce que l'aiguille soit en position haute et que le releveur de fil soit visible.

C. Enfilez le fil de la machine avec votre main gauche tout en tenant le fil fermement de la main droite dans l'ordre suivant comme montré dans l'illustration.

* Faites passer le fil par les guides-fil (1 et 2), puis tirez-le vers le bas le long de la rainure (3).
* Guidez le fil dans le guide-fil (4).
* Faites passer le fil par l'orifice de l'aiguille (5) de l'avant vers l'arrière. (Reportez-vous à la page suivante pour les instructions concernant le fonctionnement de l'enfileur de chas d'aiguille automatique.)

IMPORTANT:

Pour vous assurez que les disques de tensions de la machine ont été enfilés correctement, faite les vérifications suivantes:

1.) **Avec le pied presseur relevé, tirez le fil vers l'arrière de la machine. Vous ne devriez sentir qu'une légère résistance ainsi qu'une faible ou aucune déflexion de l'aiguille.**

2.) **Ensuite, abaisser le pied presseur et tirez de nouveau le fil vers l'arrière de la machine. Cette fois, vous devriez sentir une forte résistance et beaucoup plus de déflexion de l'aiguille. Si vous ne sentez pas de résistance, le fil a été mal enfilé et vous devez le réenfiler.**

ENHEBRADO DEL HILO SUPERIOR

A. Levante el prensatelas. Siempre asegúrese de levantar el prensatelas antes de bobinar el hilo superior. (Si no se levanta el prensatelas, no se podrá lograr la tensión correcta del hilo.)

B. Gire el volante contador a la derecha hasta que la aguja se encuentre en su posición más alta y el tirahilos quede a la vista.

C. Enhebre la máquina con su mano izquierda mientras toma firmemente el hilo con su mano derecha en el orden siguiente tal como está ilustrado.

* Guíe el hilo por los guía hilos (1 y 2), y luego tire de él hacia abajo a lo largo de la ranura (3).
* Guíe el hilo por la guía de hilo (4).
* Pase el hilo a través del ojo de la aguja (5) de adelante hacia atrás. (Continúe con la página siguiente por instrucciones sobre el funcionamiento del enhebrador automático de agujas.)

IMPORTANTE:

Para verificar que la máquina ha sido bien enhebrada en los discos de tensión, realice esta verificación sencilla:

1.) **Con el pie prensatelas levantado, tire del hilo hacia atrás de la máquina. Deberá detectar solo una ligera resistencia y una pequeña o ninguna deflexión de la aguja.**

2.) **Ahora vuelva a bajar el pie prensatelas y vuelva a tirar del hilo hacia atrás de la máquina. En ese momento deberá detectar una cantidad considerable de resistencia y mucha más deflexión de la aguja. Si no detecta la resistencia ha enhebrado mal la máquina y deberá volver a enhebrarla.**

USING AUTOMATIC NEEDLE THREADER

★ Be sure to raise the presser foot lifter and raise the needle to its highest position before threading.

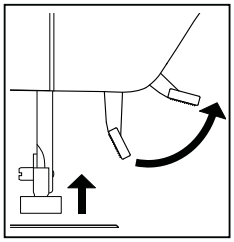

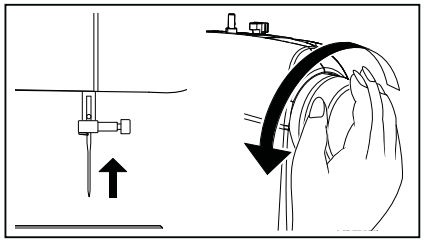

1. Thread the machine with your left hand while gripping the thread with your right hand. Hook thread to the thread guide on the needle bar and pull it toward you leaving about 4” (10 cm) clear.
2. Hook thread into the twin thread guides (A and B).
3. Pull thread gently into the thread cutter/holder to cut and hold it in place.

   Don’t pull thread with strong force or thread may be pulled off from needle hole after threading.

4. Pull down the threading lever to its lowest position until the twin thread guide rotates and stops.

   Make sure that the guide doesn’t touch fabric, etc.

5. Release the threading lever and needle will be threaded automatically. If it should not return to the original position, raise it gently by hand.
6. Pull thread loop away from you.

   If the needle has not been threaded correctly, re-thread from STEP 1.

NOTE:
- **★ For smooth threading, it is recommended that the machine be set for straight stitch (in center needle position) when using the automatic needle threader.**
- **★ Heavy thread cannot be threaded through fine needle.**
- **★ Don’t lower the threading lever while the machine is in operation or the threading hook may be broken.**

IMPORTANT: If the needle cannot be threaded with the Automatic Needle Threader due to particular qualities of the thread, or if the thread is too thick for the needle being used, then manually thread the needle after hooking the thread through the thread guide on the needle bar.

UTILISATION DE L’ENFILE-AIGUILLE AUTOMATIQUE

★ Veillez à relever le pied presseur et à lever l’aiguille dans sa position la plus haute avant d'enfiler le fil.

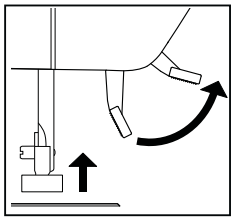

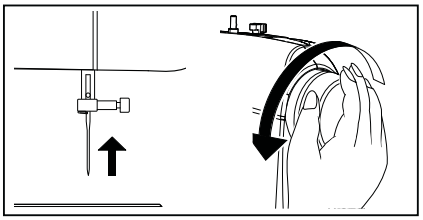

1. Enfiler la machine avec la main gauche tout en tenant le fil avec votre main droire. Faire passer le fil dans le guide fil situé sur la barre de l’aiguille et le tirer vers vous en laissant dépasser environ 10cm (4’’).
2. Faire passer le fil dans le guide fil double (A et B).
3. Tirer le fil doucement vers le coupe-fil pour le couper et le maintenir en place.

   Ne pas tirer trop fort sur le fil car il pourrait se désenfiler de l'aiguille.

4. Appuyer sur la barre de l’enfileur jusqu’à ce qu’il soit à sa position la plus basse et que le guide fil double pivote et s’arrête.

   S'assurer que le guide ne touche pas le tissu, etc.

5. Relâchez le levier de l’enfileur et l’aiguille sera automatiquement enfilée. S’il ne revient pas à sa position initiale, relevez-le doucement à la main.
6. Éloignez la boucle de fil en la tirant doucement vers l’arrière.

   Si l’aiguille n’a pas été correctement enfilée, répéter l’opération depuis l'étape 1.

NOTE :
- **★ Pour un meilleur enfilage, il est recommandé de régler la machine sur le point droit (aiguille au centre) lors de l'utilisation de l'enfilage automatique de l'aiguille.**
- **★ Un fil epais ne peut pas être enfilé dans une aiguille fine.**
- **★ Ne pas abaisser la barre de l'enfileur lorsque la machine est en marche car le crochet de l'enfileur pourrait se casser.**

IMPORTANT : Si l’aiguille ne s’enfile pas avec l’enfile-aiguille automatique due à la qualité du fil, où si le fil est trop gros pour l’aiguille utilisée, enfiler l’aiguille manuellement après avoir passé le fil à travers le guide fil situé sur la barre d’aiguille.

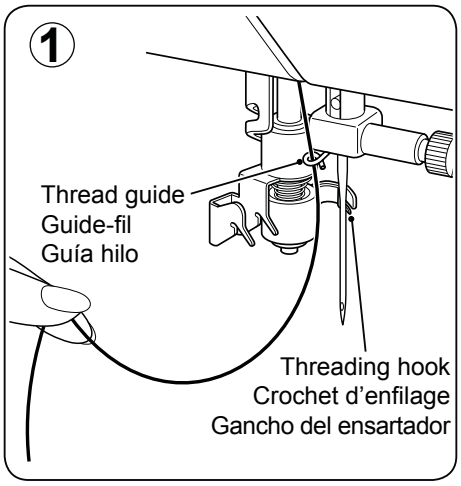

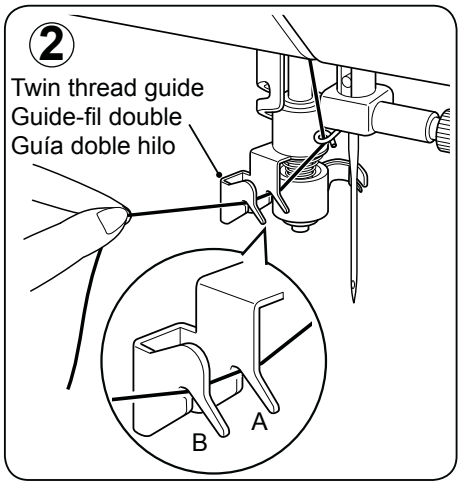

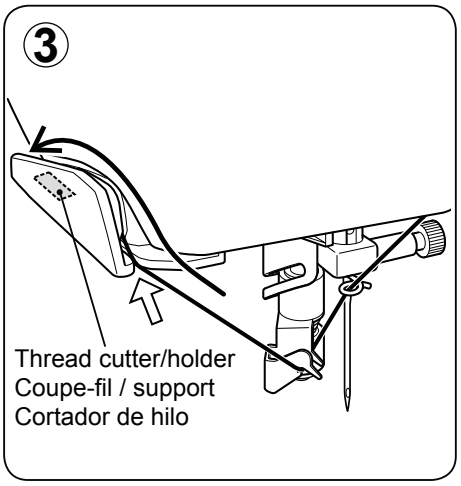

USO DEL ENSATADOR AUTOMATICO

★ Asegurarse de levantar la palanca del prensatelas y la aguja a la posición más elevada antes del ensartado.

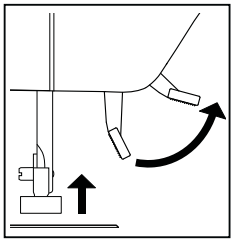

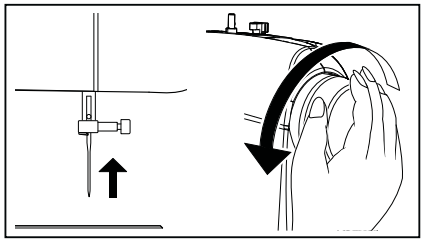

1. Ensarte la máquina con su mano izquierda mientras detiene el hilo con la derecha. Enganche el hilo en el guía hilo de la barra de aguja y jálelo hacia usted dejando alrededor de 4” (10 cm) de hilo.
2. Enganche el hilo en el guía hilo doble (A y B).
3. Jale el hilo suavemente en el corta hilo, corte y manténgalo en su lugar.

   No jale el hilo con fuerza o éste se saldrá del orificio de la aguja antes de ser ensartada.

4. Jale la palanca de ensartado a su más baja posición hasta que la doble-guía hilo gire y pare.

   Asegúrese de que la guía no toque la tela, etc.

5. Libere la palanca y la aguja se ensartará automáticamente. Si no regresa a la posición original, levante suavemente con la mano.
6. Jale el rizo de hilo sobrante lejos de usted.

   Si la aguja no se ensartó correctamente, volver a ensartar desde el paso 1

NOTA:

★ **Para un fácil ensartado, se recomienda fijar la máquina en posición de costura recta (posición de central de la aguja) cuando se use el ensartador de aguja automático.**

★ **Los hilos gruesos no se pueden ensartar en agujas delgadas.**

★ **No bajar la palanca de ensartado mientras la máquina está funcionando o se puede romper el gancho del ensartador.**

IMPORTANTE: Si la aguja no puede ensartarse debido a la naturaleza del hilo, ensartar manualmente después de enganchar en hilo en la guía de la barra de la aguja.

HELPFUL SUGGESTIONS:

★ **Put a drop of sewing machine oil onto the felt disc, if the machine is used after a long interval.**

SUGGESTION UTILE :

★ **Mettre une goutte d’huile pour machine à coudre sur le disque de tension, si vous n’avez pas utilisé la machine depuis longtemps**

SUGERENCIAS UTILES

★ **Poner una gota de aceite el el disco de fieltro, si la máquina ha sido usada por un largo periodo.**

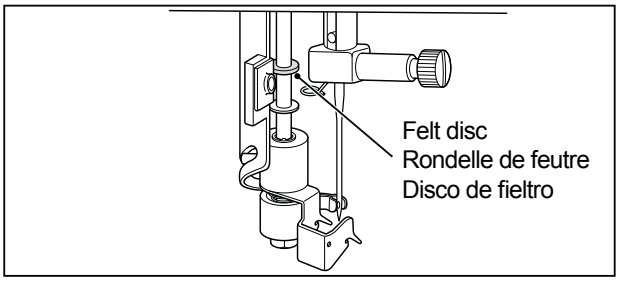

★ **If the threading hook is deviated from needle hole, adjust the position of the hook using a small screw driver.**

★ **Si le crochet de l’enfileur à dévié de sa position initiale, l’ajuster à l’aide d’un petit tournevis.**

★ **Si el gancho se desvía del orificio de la aguja, ajuste la posición del gancho con un pequeño desarmador.**

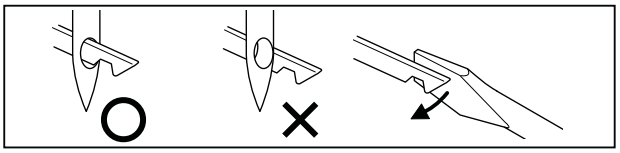

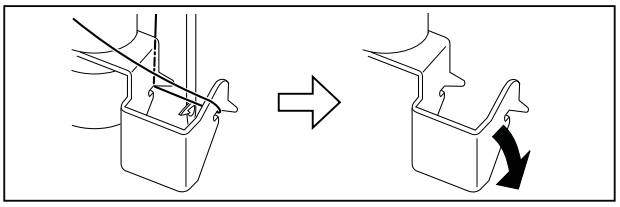

★ **If the threading hook cannot catch thread, adjust the vertical position by bending the twin thread guide.**

★ **Si le crochet de l’enfileur n’attrape pas le fil, ajuster la position verticale en recourbant le guide fil pour aiguille double.**

★ **Si el gancho no jala el hilo, ajuste la posición vertical doblando la guía de hilo.**

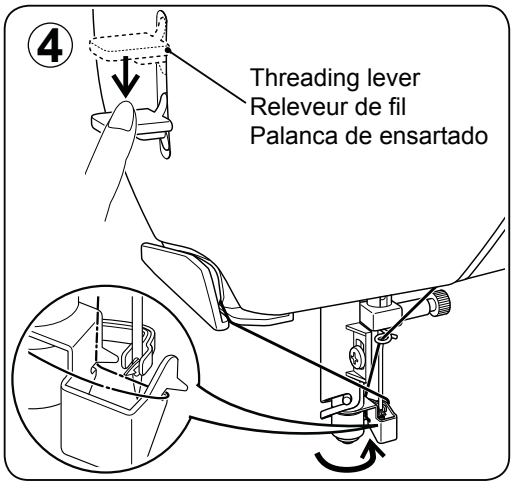

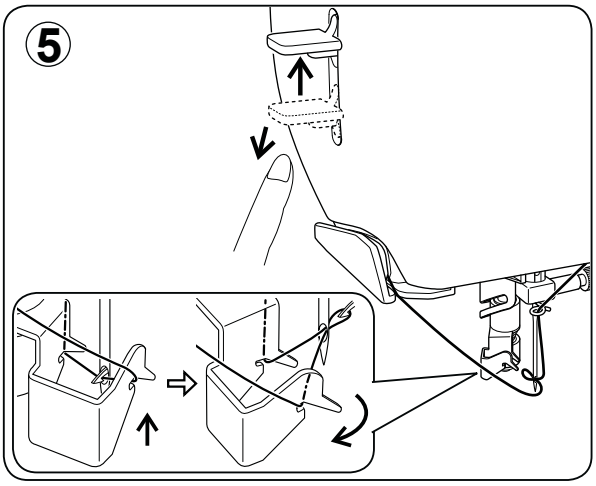

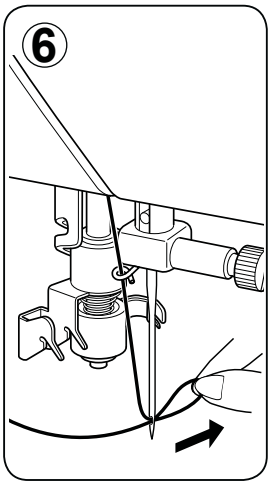

NEEDLE, THREAD AND FABRIC CHART

Your fabric will determine the choice of a needle and thread. The following table is a practical guide to needle and thread selection. Always refer to it before a new sewing project. Generally, the same size and type of thread is used in the bobbin as in the upper thread.

FABRICS		THREAD	NEEDLES	
The fabrics below can be of any fiber: cotton, linen, silk, wool, synthetic, rayon, blends. They are listed as examples of weight.			TYPE	SIZE
Light-Weight	Batiste Chiffon Crepe	Cotton-wrapped Polyester 100% Polyester * Mercerized Size 60	2000 or 2020 red shank	11/80 orange band
Medium-Weight	Corduroy Flannel Gabardine Gingham Linen Muslin Wool Crepe	Cotton-wrapped Polyester 100% Polyester * Mercerized Size 50 Nylon	2000 or 2020 red shank	14/90 blue band
Medium-Heavy	Bonded Wovens Canvas Coating Denim Duck Sailcloth	Cotton-wrapped Polyester 100% Polyester * Mercerized Size 40 * "Heavy Duty"	2000 or 2020 red shank	16/100 purple band 18/110 yellow band
Knits	Bonded Knits Double Knit Jersey Tricot	Cotton-wrapped Polyester Polyester Nylon	2001 or 2045 yellow shank	11/80 orange band 14/90 blue band 16/100 purple band

* For best sewing results, always use a SINGER Branded Needle.

TABLEAU DES AIGUILLES, FIILS ET TISSUS

Le choix d'une aiguille et du fil correspondant à votre tissu est très important. Le tableau suivant vous aidera à faire le choix, avant d'entreprendre votre ouvrage. Utilisez, sauf dans certain cas particulier, le même fil pour l'aiguille et la canette.

TISSUS		FIL	AIGUILLES	
Les tissus ci-dessous peuvent être de n'importe quelle fibre: coton, lin, soie, laine, synthétique,rayonne, composite. Ils sont énumérés en fonction de leur poids.			TYPE	CALIBRE
LÉGERS	Batiste Gaze Crêpe	Polyester-coton 100% polyester *Mercerisé calibre 60	2000 ou 2020 tige rouge	11/80 bague orange
MOYENS	Velours côtelé Flanelle Gabardine Guigan Toile de lin Mousseline Crêpe de laine	Polyester-coton 100% polyester *Mercerisé calibre 50 Nylon	2000 ou 2020 tige rouge	14/90 bague bleue
MOYENS-LOURDS	Tissus apprêtés Toile forte Tissu de manteau Toile de jean Coutil Toile à voiles	Polyester-coton 100%polyester *Mercerisé calibre 40 *Fil fort	2000 ou 2020 tige rouge	16/100 bague pourpre 18/110 bague jaune
MAILLES	Mailles apprêtés Maille double Jersey Tricot	Polyester-coton Polyester Nylon	2001 ou 2045 tige jaune	11/80 bague orange 14/90 bague bleue 16/100 bague pourpre

* Pour obtenir les meilleurs résultats de couture, utilisez toujours une aiguille de marque SINGER.

TABLA DE HILO, AGUJA Y MATERIAL

Su material determinará la selección de aguja e hilo. Esta tabla es guía práctica para la selección de aguja e hilo. Siempre referirlo antes de coser el material nuevo. Usar el hilo inferior del mismo tamaño y tipo que el hilo superior.

MATERIAL		HILO	AGUJAS	
Los materiales abajos pueden ser de cualquier fibra: algodón, lino, seda, lana, sintetico, rayón, mezclas. Están listados como ejémplos de peso.			TYPO	TAMAÑO
Peso ligero	Batista Gasa Crepé	Algodón sobre mecha polyester 100% Polyester * Mercerizado número 60	2000 o 2020 Vastago rojo	11/80 banda naranja
Peso medio	Pana Franela Gabardina Guinga Lino Muselina Crepé de lana	Algodón sobre mecha polyester 100% Polyester * Mercerizado número 50	2000 o 2020 Vastago rojo	14/90 banda azúl
Medio pesado	Tejido aglomerado Lona Abrigos Mezclilla Loneta Material para Velamen	Algodón sobre mecha polyester 100% Polyester * Mercerizado número 40	2000 o 2020 Vastago rojo	16/100 banda púrpura
Puntos	Punto aglomerado Punto doble Jersey Tricot	Algodón sobre mecha polyester Polyester	2001 o 2045 amarilla rojo	11/80 banda naranja 14/90 banda azúl 16/100 banda púrpura

* Para los mejores resultados de costura, use siempre agujas marca SINGER.

⚠	Always disconnect the machine from power supply by removing the plug from the wall-outlet.

Changing the needle

1. Raise the needle bar to its highest position by turning the hand wheel counter clockwise (toward you).
2. Loosen the needle clamp screw by turning it toward you.
3. Remove the needle by pulling it downward.
4. Insert the new needle into the needle clamp with the flat side toward the back.
5. Push the needle up as far as it can go.
6. Tighten the needle clamp screw firmly with the screw driver.

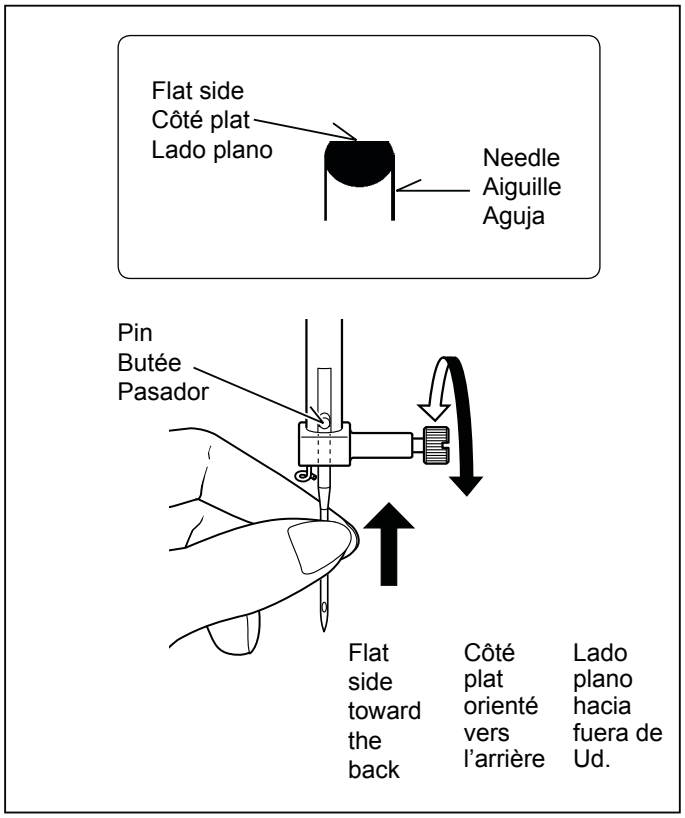

⚠	Débranchez toujours la machine de l'alimentation électrique en retirant la fiche de la prise murale.

Changement d'aiguille

1. Relever la barre à aiguille à sa position la plus haute en tournant le volant vers vous.
2. Desserrer la vis du serre-aiguille.
3. Enlever l'aiguille en la tirant vers le bas.
4. Insérer la nouvelle aiguille dans le serre- aiguille, avec le côté plat à l'arrière.
5. Pousser l'aiguille vers le haut, jusqu' à la butée.
6. Resserrer la vis du serre-aiguille fermement.

⚠	Siempre desconecte la máquina de la fuente de alimentación retirando el enchufe del tomacorriente de la pared.

Cambio de la aguja

1. Levantar la barra de la aguja a la posición más alta girando el volante hacia Ud.
2. Aflojar el tornillo que sujeta la aguja girándolo hacia Ud.
3. Quitar la aguja sacándola hacia abajo.
4. Insertar la aguja nueva en la barra porta-aguja con el lado plano hacia la parte posterior.
5. Empujar la aguja lo más arriba posible.
6. Apretar el tornillo fírmemente con el destornillador.

ADJUSTING TOP THREAD TENSION

Helpful Hint: A slight adjustment to a higher number or a lower number may improve sewing appearance.

STRAIGHT STITCHING

The correct appearance of your stitching is largely determined by the balanced tension of both top and bobbin threads. The tension is well balanced when these two threads 'lock' in the middle of layers of the fabric you are sewing.

If, when you start to sew, you find that the stitching is irregular, you will need to adjust the tension control. Do this, however, only after you have determined that the machine is correctly threaded (see page 16 - 17).

Make all adjustments with presser foot 'down'.

A balanced tension (identical stitches both top and bottom) is usually only desirable for straight stitch sewing.

ZIGZAG, SATIN STITCH, DECORATIVE and BUTTON HOLE SEWING

For zigzag sewing, satin stitch and decorative stitch functions, thread tension should be less than that for straight stitch sewing.

It is recommended to decrease thread tension for buttonholes.

You will always obtain a nicer stitch and less puckering when the upper thread appears slightly on the bottom side of your fabric.

BOBBIN TENSION

The bobbin tension has been correctly set at the factory, so you do not need to adjust it.

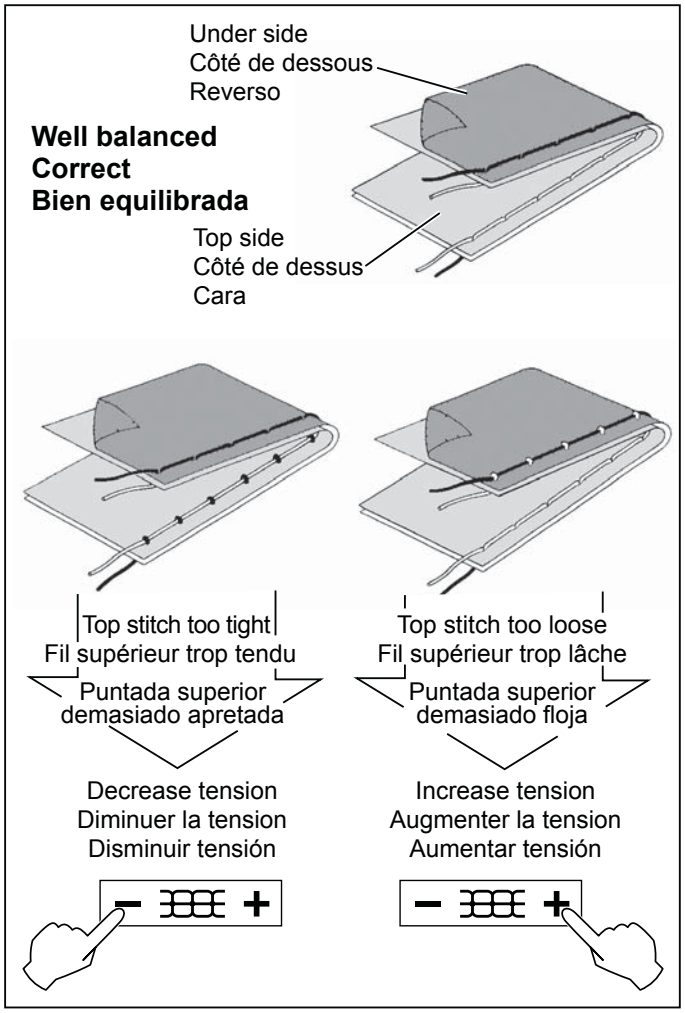

CHANGING PRESSER FOOT

Be sure the needle is in the highest position. Raise presser foot lifter.

1. Push presser foot release button to remove the foot.
2. Place the desired foot on the needle plate aligning the presser foot pin with the foot holder.
3. Lower the presser foot lifter so that the foot holder snaps on the foot.

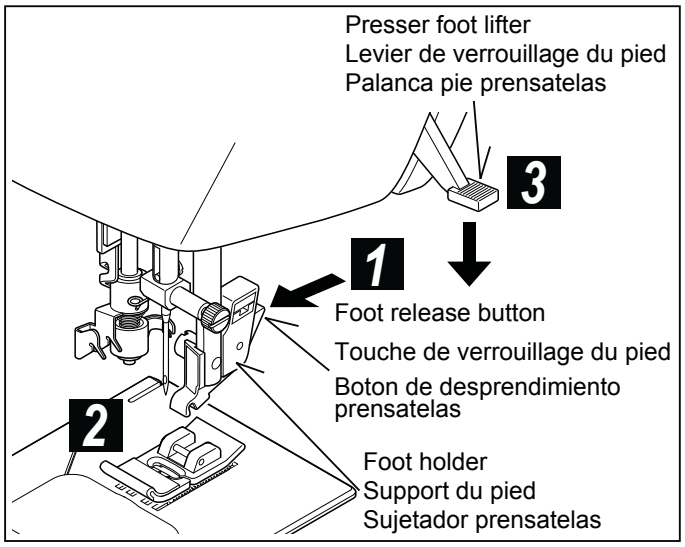

RÉGLAGE DE LA TENSION DU FIL SUPÉRIEUR

Suggestion utile: Un léger ajustement sur le côté + ou – de AUTO améliorera l'apparence de la couture.

POINT DROIT

L'aspect de votre point droit dépend surtout du bon équilibre entre la tension supérieure et la tension inférieure. Elle est parfaite lorsque les deux fils se nouent entre les deux épaisseurs de tissu.

Vous pouvez régler la tension supérieure avec le cadran de réglage de tension. Si la tension supérieure est trop lâche, tourner le cadran vers la droite pour l'augmenter. Si elle est trop forte, tournez-la vers l'autre côté pour la diminuer. Vérifier que la machine est bien enfilée (voir page 16 - 17).

Une tension équilibrée (points supérieurs et inférieurs identiques) n'est généralement désirable que pour la couture de points droits.

COUTURE DU POINT ZIGZAG, SATIN, DÉCORATIF et BOUTTONIÈRE

Pour les fonctions de couture du zigzag, des boutonnières et des points décoratifs, la tension de fil devrait être moindre que celle pour la couture de points droits.

Il est recommandé de diminuer la tension du fil pour confectionner des boutonnières.

Pour la couture au point zigzag, au point satin et les fonctions de points décoratifs, la tension du fil devrait être moins élevé que pour la couture au point droit.

TENSION DE LA CANETTE

La tension de la canette a été correctement réglée à l'usine, il est inutile de l'ajuster.

AJUSTE DE LA TENSION DEL HILO SUPERIOR

Consejo útil: Un pequeño ajuste para el lado + o – de AUTO mejorará la apariencia de la costura.

COSTURA RECTA

El buen aspecto de la costura generalmente está determinado por la tensión equilibrada de ambos hilos superior e inferior.

Si se encuentra que la costura es irregular, se necesitará ajustar el control de la tensión.

Cualquier ajuste se ha de realizar con el pie prensatelas (abajo).

Una tensión balanceada (puntadas idénticas arriba y abajo) normalmente es lo deseado para costura de puntadas rectas.

ZIGZAG, PUNTADA SATINADA, DECORATIVA y COSTURAS DE OJAL

La tensión del hilo debe ser menor para las costuras de Zig-Zag, puntadas satinadas y funciones decorativas que la que se requiere para costura recta.

Se recomienda disminuir la tensión del hilo para hacer ojales.

Siempre deberá obtener una costura bonita y menos arrugas cuando el hilo superior aparece levemente del lado de debajo de su tejido.

TENSIÓN BOBINA

Esta ha sido ajustada correctamente en fábrica por lo que no es necesario realizar ningún ajuste.

REMPLACEMENT DU PIED PRESSEUR

Relevez l'aiguille au maximum, ainsi que le levier du pied presseur.

1. Poussez la touche de verrouillage et enlever le pied.
2. Placez le pied choisie sur la plaque-aiguille comme illustré.
3. Rabaissez le levier du pied presseur de façon à ce que le pied s'enclenche de lui-même sur son support.

CAMBIO DEL PIE PRENSATELAS

Asegurarse de que la aguja está en la posición superior. Alzar la palanca del pie prensatelas.

1. Alzar el boton de desprendimiento prensatelas para sacar el prensatelas.
2. Colocar el prensatelas deseado sobre la plancha de agujas, alineando los agujeros aguja.
3. Bajar la palanca pie prensatelas, de manera que el sujetador prensatelas se cierre de golpe en el prensatelas.

CONTROL PANEL FUNCTIONS

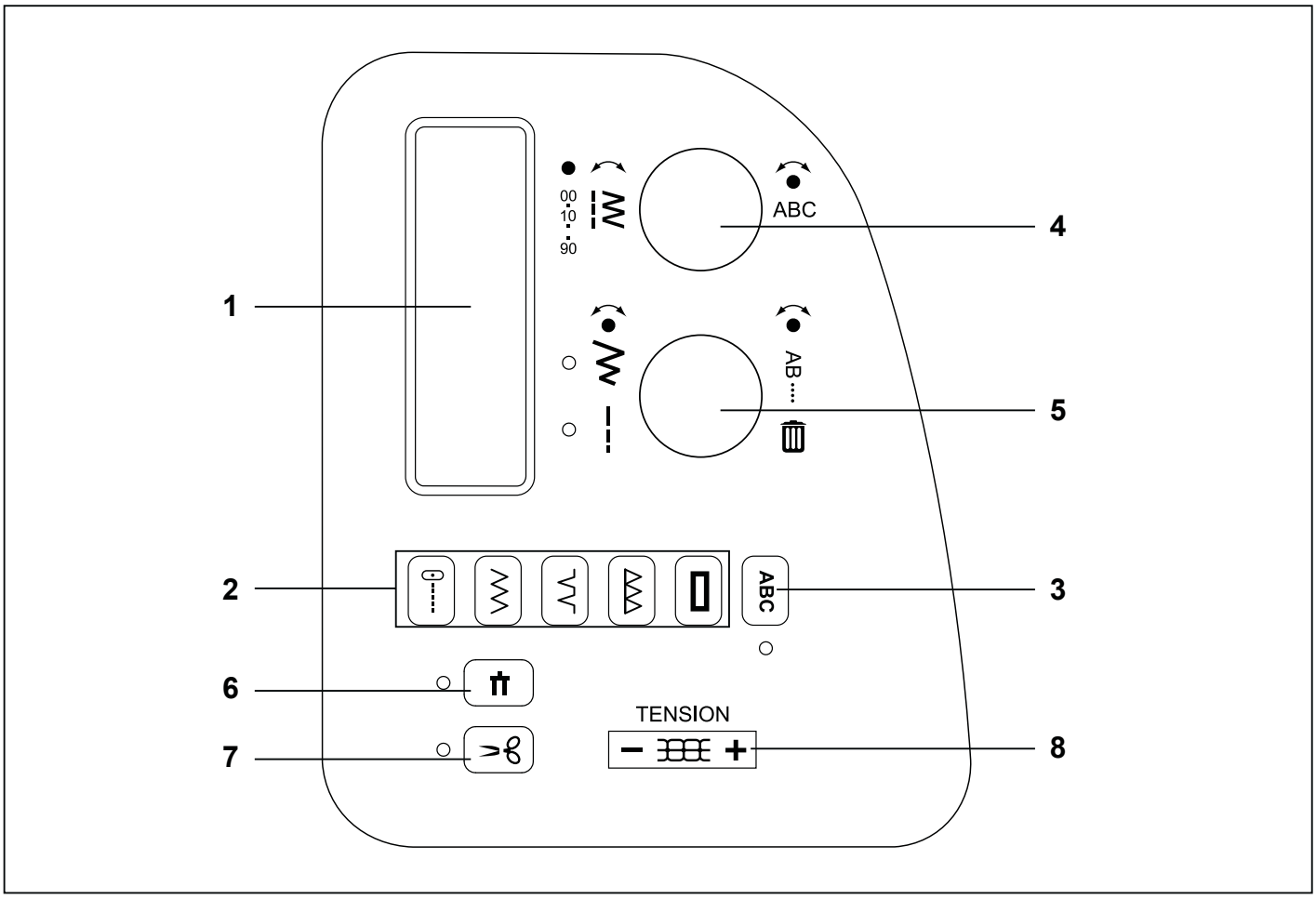

1. LCD DISPLAY

When turning on the machine straight stitch number 00, is selected. The information on the display changes for regular sewing and programming. For regular sewing, the LCD display shows the number of the selected stitch, an image of the stitch, and stitch width and stitch length settings.

See page 26 - 27 for information about the display when creating a stitch program.

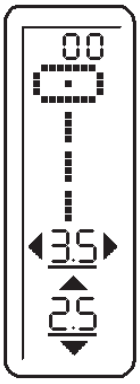

2. DIRECT SELECTION BUTTONS

Frequently used stitches are available by the direct selection buttons. Simply press a button to select that stitch.

3. PROGRAM MODE BUTTON

Press this button to enter Program Mode. Read more about programming under 4 and 5 below.

CASA LORENTE
TEL.-93 658 13 90
08840 VILADECANS

FONCTIONS DU PANNEAU DE COMMANDE

1. AFFICHEUR ACL

En allumant la machine, le numéro 00, couture au point droit, est sélectionné. Les informations sur l'afficheur changent pour la couture normale et la programmation. Pour la couture normale, l'afficheur à cristaux liquides indique le numéro du point choisi, une image du point et les réglages de la largeur et la longueur de point.

Voir les pages 26 - 27 pour plus d'informations.

2. BOUTONS DE SÉLECTION DIRECTES

Les points fréquemment utilisés sont accessible par les boutons de sélections directes. Appuyez simplement sur un bouton pour sélectionné ce point.

3. BOUTON DE MODE DE PROGRAMME

Appuyez sur ce bouton pour entrer le Mode de Programme. Pour plus d'information sur la programmation voir l'étape 4 et 5 ci-dessous.

FUNCIONES DEL PANEL DE CONTROL

1. DISPLAY LCD

Al encender la máquina aparece la Puntada Recta como número 00. La información en el tablero cambia para costura regular y programación. En costura regular el tablero LCD muestra el número de la puntada seleccionada, una imagen de la puntada, así como el ancho y largo de puntada.

Ver página 26 - 27 para información.

2. BOTONES DE SELECCIÓN DIRECTOS

Las puntadas que se usan con más frecuencia están disponibles en selección de botones directos. Simplemente presione un botón para seleccionar esa puntada.

3. PROGRAMA MODO DE BOTONES

Presione este botón para ingresar al Modo de Programa. Lea más sobre programación dentro del 4 y 5 mostrados abajo.

4. STITCH SELECTION DIAL

There are two main categories of stitches:

- utility and decorative stitches that are sewn continuously (buttonholes are also included here)
- stitches that are sewn in single repetitions and can be programmed into longer sequences.

Turn the dial to browse the available stitches one by one. Press the center of the dial to move ahead to the next 10 stitches.

Example: To select stitch number 52, press the center of the dial five times and then turn the dial two steps clockwise.

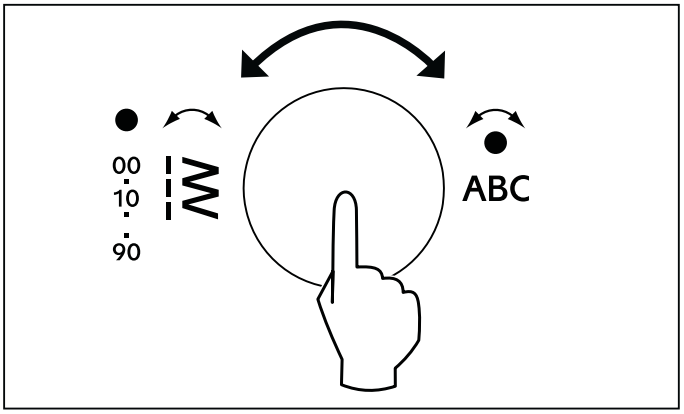

When the “ABC” Program Mode button has been pressed (see 3 above) turning the Stitch Selection Dial will browse through letters and other programmable stitches. Selected stitch will be sewn in one repetition only. Press the center of the dial to program selected stitch.
One Cycle Stitch function: When the red light is on, machine will sew one sequence of memory and stop. For continuous sewing, touch button to turn OFF the light.

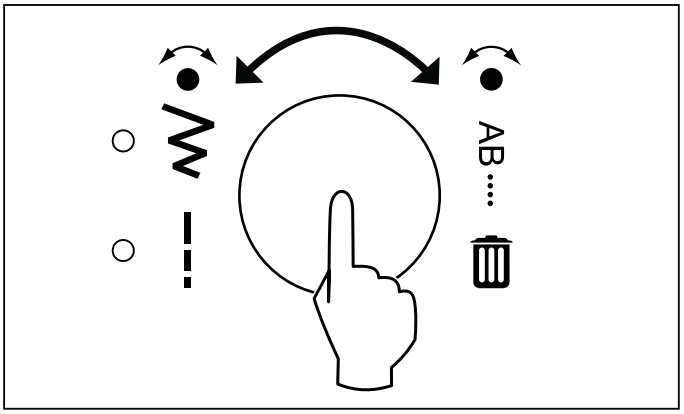

5. STITCH SETTING/SCROLL AND DELETE PROGRAM DIAL

Setting Stitch Width and Stitch Length

In sewing mode, stitch width (needle position for straight stitch) and stitch length are displayed. Width and length are automatically set to default for all stitches when turning on the machine. Default numbers are underlined.

Press the center of the dial to toggle between stitch width and stitch length setting. A LED indicator is lit next to the selected setting. Turn the dial to adjust the selected setting. The numbers change on the display as you turn, and the underlining is removed, indicating that the new setting is not default.

Note: When an arrow on either side of the stitch width/ stitch length value number disappear, the machine is set at maximum or minimum stitch width or length available for that particular stitch.

The settings made for each stitch are saved until the machine is turned off.

Scroll program and delete programmed stitches

When the “ABC” Program Mode button has been pressed (see 3 above) turning the lower dial will scroll through the programmed letters and stitches, displaying your program as it will be stitched out.

Press the center of the dial to delete the last stitch in the program. Press repeatedly or keep the center of the dial pressed to continue deleting letters and/or programmed stitches one at a time.

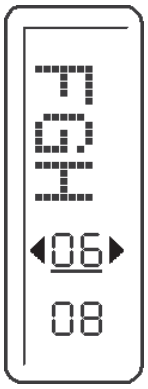

For more information on programming the memory, see pages 84-89.

4. CADRAN DE SÉLECTION DE POINT

Il y a deux catégories principales de points :

- les points utilitaires et décoratifs qui sont cousus de façon continue (les boutonnières sont aussi incluses ici)
- les points qui sont cousus en simple répétition et qui peuvent être programmé dans des séquences plus longues.

Tournez le cadran pour faire défiler les points disponibles un à un. Appuyez au centre du cadran pour avancer de dix points à la fois.

Exemple : Pour choisir le point numéro 52, appuyez au centre du cadran cinq fois et ensuite tourner le cadran de deux étapes dans le sens des aiguilles d'une montre.

Lorsque le bouton du Mode de Programme “ABC” a été appuyé (voir 3 ci-dessus) le fait de tourner le Cadran de Sélection de Point fera défiler le lettrage et les autres points programmables. Le point sélectionné sera cousu dans une répétition seulement. Appuyez au centre du cadran pour programmer le point sélectionné.
Fonction Cycle Unique du Point : Quand la lumière rouge est allumée, la machine coud une séquence de mémoire et s’arrête. Pour coudre en continue, touchez le bouton pour éteindre la lumière.

5. RÉGLAGE DU POINT/CADRAN DE DÉFILEMENT ET DE SUPPRESSION DE PROGRAMME.

Réglage de la Largeur et de la Longueur du Point.
En mode de couture, la largeur (la position d'aiguille pour le point droit) et la longueur du point sont affichées. La Largeur et la longueur sont réglées automatiquement par défaut pour tous les points lorsque vous mettez la machine en marche. Les réglages par défaut sont soulignés.

Appuyez au centre du cadran pour basculer entre les réglages de la largeur et la longueur du point. Un indicateur DEL est allumé à côté du réglage sélectionné. Tournez le cadran pour sélectionner le bon réglage. Lorsque vous faites tourner le cadran les numéros changent sur l'affichage, et le soulignage disparait, indiquant que le nouveau réglage n'est pas celui par défaut.

Notez : Quand une flèche située de chaque côté d'une valeur numérique de la largeur/longueur du point disparaît, le réglage de la largeur ou de la longueur du point de la machine à atteint le minimum ou maximum disponible pour le point en particulier.

Les réglages sélectionnés pour chaque point sont sauvegardés jusqu’à la machine soit fermé.

Défilement de programme et Suppression des points programmés.
Lorsque le bouton du Mode de Programme “ABC” a été appuyé (voir 3 ci-dessus) le lettrage et les points programmés défileront en faisant tourner le cadran inférieur, affichant ainsi votre programme tel qui’il sera cousu.

Appuyez au centre du cadran pour supprimer le dernier point du programme. Appuyez à plusieurs reprises ou maintenir la pression au centre du cadran pour continuer à supprimer les lettres et/ou les points programmés un par un.

Pour plus d’informations sur la programmation de la mémoire, voir pages 84-89.

4. SELECTOR SELECCIÓN DE PUNTADA

Hay dos principales categorías de puntadas:

- Las puntadas utilitarias y decorativas que continuamente se usan (aquí también se incluye la de ojales)
- Las puntadas que cosen en repeticiones se pueden programar en secuencias más grandes.

Gire el selector para visualizar las puntadas disponibles una por una. Presione el centro del selector para moverse hacia adelante a las 10 puntadas siguientes.

Ejemplo: Para elegir la puntada No. 52, presione el centro del selector 5 veces y gire el selector dos pasos en sentido de las manecillas del reloj.

Cuando el botón Modo de Programa "ABC" ha sido presionado (ver 3 arriba) girando el Selector de Selección de Puntada se visualizarán letras y otras puntadas programables. La puntada seleccionada se coserá un vez. Presione el centro del selector para programar la puntada seleccionada.
Función de Puntada de Un Ciclo: Cuando la luz roja esté encendida, la máquina coserá una secuencia de la memoria y se detendrá. Para costura continua, toque el botón de manera que apague la luz roja.

5. SELECTOR DE PROGRAMA DE AJUSTE/ DESPLAZAMIENTO Y BORRADO DE PUNTADA

Ajuste de Largo y Ancho de Puntada
En modalidad costura, se muestra el ancho (aguja colocada en puntada recta) y largo de puntada. Al encender la máquina automáticamente se ajusta el ancho y largo a todas las puntadas. Los números predeterminados se subrayan.

Presione el centro del selector para alternar entre el ancho y largo de puntada. Se enciende un indicador LED cerca del ajuste seleccionado. Gire la perilla para ajustar la selección. Los números cambian conforme usted gira y el subrayado desaparece indicando que el nuevo parámetro no está predeterminado.

Nota: Cuando una flecha de cualquier lado del ancho/ largo de puntada desaparece, la máquina se coloca en el máximo o mínimo ancho o largo disponible para esa puntada en particular.

Los ajustes hechos para cada puntada se guardan hasta que la máquina se apaga.

Revise el programa y borre las puntadas programadas.
Cuando el botón Modo de Programa “ABC” ha sido presionado (ver 3 arriba) girando el selector inferior se desplazará por las letras y puntadas programadas, mostrando cómo quedará cosido su programa.

Presione el centro del selector para borrar la última puntada del programa. Presione repetidamente o mantenga el centro del selector presionado para continuar borrando letras y/o puntadas programadas al momento.

Para mayor información sobre programación de la memoria, consulte las páginas 84-89.

6. TWIN NEEDLE SAFETY

When using twin needles, press the twin needle safety button regardless of the stitch you selected. Doing so will reduce the stitch width automatically and save broken needles and possible damage to your machine.
When the button is pressed, the LED indicator next to the button is lit, indicating that Twin Needle Safety is activated. When turning the Stitch Selection Dial, the machine now automatically skips all stitches that are not suitable for twin needle, and a beep will sound when selecting buttonhole pattern with the direct selection button, indicating that buttonholes cannot be sewn with twin needle.

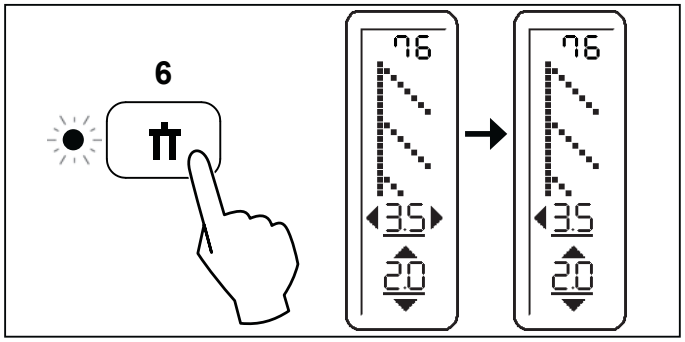

Note: Always select the Twin Needle Safety prior to selecting a pattern. This will preclude any possibility of the twin needle breaking.

To disengage Twin Needle Safety and return the machine to normal sewing mode, either press the Twin Needle Safety button again or turn the machine off. Twin Needle Safety is only active when the LED light next to the Twin Needle button is lit.

7. THREAD CUTTING MODE

Press this button to activate Thread Cutting Mode. The machine will automatically cut the top and bobbin thread every time you stop sewing. When activated, the LED indicator next to the button is lit.

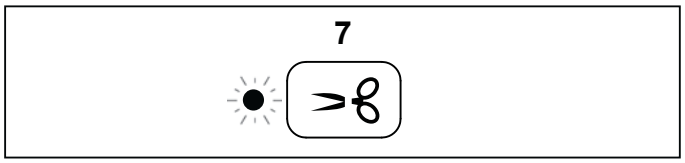

Note: Twin needle safety and Thread cutting mode cannot be enabled at the same time.

8. THREAD TENSION CONTROL BUTTON

Press - to decrease and + to increase thread tension. While pressing the button, thread tension adjustment mode is displayed on LCD screen.

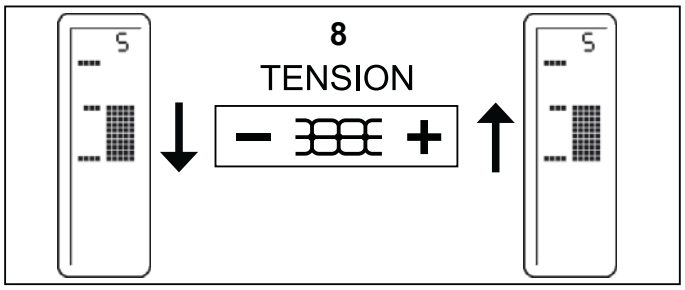

6. UTILISATION SÉCURITAIRE DE L'AIGUILLE DOUBLE

Lorsque vous utilisez l'aiguille double, appuyez sur le bouton de prise en charge sécuritaire de l'aiguille double indépendamment du point que vous avez sélectionné. De cette façon vous réduisez la largeur de point automatiquement et vous préviendrez de cassé des aiguilles et des dégâts possibles à votre machine.
Après avoir appuyé sur le bouton, l'indicateur DEL à côté du bouton s'allumera, indiquant que l'Utilisation Sécuritaire de l'Aiguille Double est activé. En tournant le Cadran de Sélection de Point, la machine sautera automatiquement tous les points qui ne sont pas approprié pour l'aiguille double et un signal sonore se fera entendre lorsque vous sélectionnerez le point pour boutonnière à l'aide du bouton de sélection directe, indiquant que les boutonnières ne peuvent pas être cousues avec une Aiguille Double.

Notez : Appuyez toujours sur le bouton de prise en charge sécuritaire de l'aiguille double avant de sélectionner un motif.
Cela écartera la possibilité de briser l'aiguille double.

Pour sortir du mode d'Utilisation Sécuritaire de l'Aiguille Double et retourner en mode de couture normal, appuyer sur le bouton de prise en charge sécuritaire de l'aiguille double de nouveau ou éteindre la machine. Le mode d'Utilisation Sécuritaire de l'Aiguille Double est seulement actif quand la lumière DEL situé à côté du bouton de prise en charge sécuritaire de l'aiguille double est allumée.

6. SEGURO DE AGUJA DOBLE

Al usar Aguja Doble, presione el botón de seguridad de la aguja sin tener en cuenta la puntada seleccionada. De esa manera se reducirá el ancho de puntada automáticamente y se evitarán daños en las agujas y a su máquina.
Cuando se presiona el botón, se ilumina el indicador LED localizado cerca del botón, indicando que la seguridad de la aguja doble se ha activado. Cuando gire el Selector de Selección de Puntada, la máquina ahora se saltará todas las puntadas que no son idóneas para la aguja doble y sonará un bip cuando seleccione el patrón de ojales con el botón de selección directo, indicando que no se pueden hacer los ojales con la aguja doble.

Nota: Seleccione siempre el modo de Seguro de Aguja Doble antes de seleccionar un patrón. De esta manera se evitará cualquier posibilidad de que se rompa la aguja doble.

Para deshabilitar la Aguja Doble Segura y regresar la máquina al modo de costura normal, ya sea presionando el botón de Aguja Doble Segura o apagando la máquina. La Aguja Doble Segura está activa solo cuando está encendida la luz LED cerca del botón Aguja Doble.

7. MODE COUPE FIL

Appuyez sur ce bouton pour activer le Mode Coupe Fil. La machine coupera automatiquement le fil du dessus et de la canette chaque fois vous arrêtez la couture. Lorsque ce Mode sera activé, l'indicateur DEL à côté du bouton sera allumé.

Notez : Le mode d'Utilisation Sécuritaire de l'Aiguille Double et le Mode Coupe Fil ne peuvent pas être activé en même temps.

7. MODO CORTE DE HILO

Presione este botón para activar Modo de Cortar el Hilo. La máquina cortará el hilo superior y de la bobina automáticamente cada vez que detenga la costura. Cuando se activa, se ilumina el indicador LED localizado cerca del botón.

NOTA: La Aguja Doble Segura y el Modo Corte de Hilo no pueden activarse al mismo momento.

8. BOUTON DE CONTRÔLE DE LA TENSION DE FIL

Appuyez sur - pour diminuer et sur + pour augmenter la tension du fil.
En appuyant sur le bouton, le mode d'ajustement de la tension du fil est affiché sur l'écran à cristaux liquides.

8. BOTÓN CONTROL DE TENSIÓN DE HILO

Presionar - para disminuir y + para incrementar la tensión del hilo. Mientras se presiona el botón, el modo de ajuste de tensión de hilo se muestra el la pantalla LCD.

FUNCTIONS OF OPERATION SWITCH PANEL

1. TACKING STITCH MODE BUTTON

Press Tacking Stitch and the sewing machine makes 4 tiny fixing stitches to tie off the sewing on all patterns. Press START/STOP to sew.
Press Tacking Stitch button when the machine is stopped so tacking stitch will be activated, the position of the tacking stitches will be at the exact spot in the pattern where the Tacking Stitch button is pushed. When the function is activated, the LED indicator next to the button is lit red.

2. THREAD CUTTER

Press Thread Cutter to automatically cut the top and bobbin threads.

3. NEEDLE STOP POSITION SELECTOR BUTTON

When the machine is turned on, needle is set at its up-stop position with upper LED lamp lit. When the button is pushed, needle is set at its down-stop position with lower LED lamp lit. Push it again and it will return to its up-stop position with upper LED lamp lit.

4. REVERSE STITCH BUTTON

Reverse sewing is carried out by pushing the reverse stitch button. The machine will sew 4 stitches in reverse and stop.

5. START/STOP BUTTON

When the Start/Stop button is pushed, the machine starts slowly, and when the button is pushed once more, the machine stops.

However, when foot control is plugged, the Start/Stop button will be inactive.

6. LED INDICATOR

* Green light indicates machine is ready to start.
* Red light indicates machine is operating.
* Flashing red light indicates a problem or an error.
  * Flashing for 2 - 3 seconds shows that an incorrect operation was made.
  * Continuous flashing indicates that the machine malfunctions.

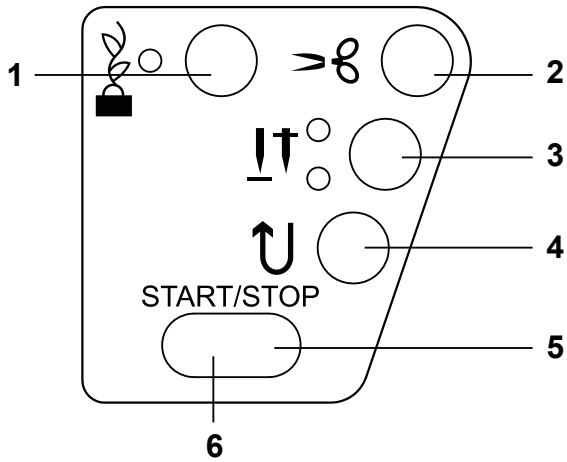

Reverse stitch function for straight and zigzag stitches

Fonction couture arrière pour les points droits et zigzags

Función de costura hacia atrás para costuras rectas y zigzag

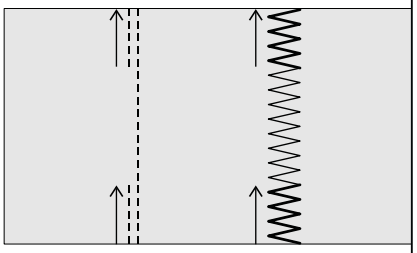

Tacking stitch function for tie-off of other stitches

Fonction de point de faufilage pour la jonction avec d'autres points

Función de remate para terminación de otras puntadas.

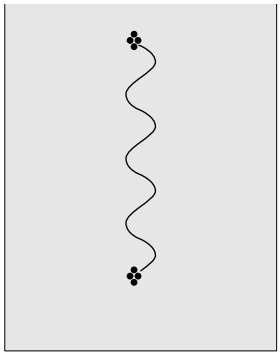

7. SPEED CONTROL LEVER

Sliding the lever sets desired sewing speed. When foot control is used, the lever serves as a top speed limiter.

Machine occasionally moves lower speed when it is cold or when you sew thick fabric. The lower speed continues until you stop and it will be high speed after a while if the reason is from cold machine. If the low speed is due to thick fabric, the lower speed continues.

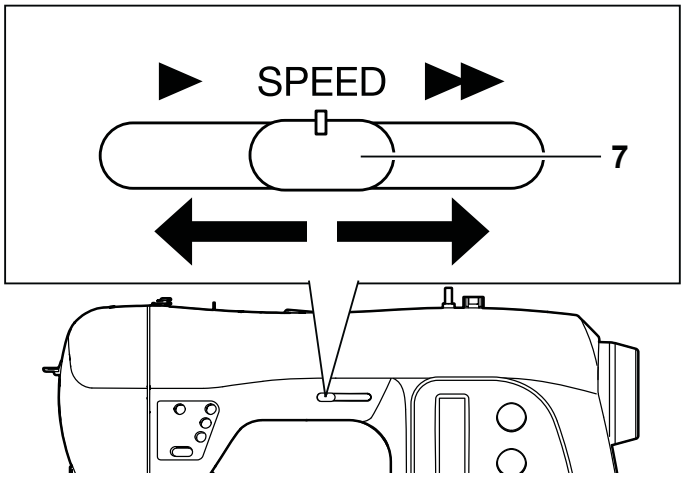

FONCTIONS DES TOUCHES DU PANNEAU DE COMMANDE

1. BOUTON DU MODE DE POINT D'ARRÊT

Appuyez sur le Point de bâti et la machine à coudre exécute 4 petits points de bâti pour barrer la couture sur tous les motifs.
Appuyez sur START/STOP (Démarrer/Arrêter) pour coudre.
Appuyez sur le bouton du Point d'Arrêt lorsque la machine est arrêtée, de cette façon le point de bâti sera activé, la position des points de bâti sera cousu à l'endroit exacte dans le motif où le bouton du Point d'Arrêt à été activé.
Quand cette fonction est activée, l'indicateur DEL à côté du bouton est allumé au rouge.

2. COUPE FIL

Appuyez sur le bouton du Coupe Fil pour couper automatiquement le fil du haut et du bas.

3. BOUTON SÉLECTEUR DE LA POSITION D'ARRÊT DE L'AIGUILLE EN POSITION HAUTE/BASSE.

Quand la machine est allumée, l'aiguille est placée à sa position d'arrêt-en-haut lorsque le DEL du haut est allumée. Quand vous appuyez sur le bouton, l'aiguille est placée à sa position d'arrêt-en-bas et le DEL du bas sera allumée. Appuyez de nouveau et il retournera à sa position d'arrêt-en-haut et le DEL du haut s'allumera de nouveau.

4. BOUTON DE LA COUTURE ARRIÈRE

La couture en marche arrière est activée lorsque vous appuyez sur le bouton de marche arrière. La machine continuera de coudre en marche arrière tant que vous appuierez sur le bouton de marche arrière.

5. BOUTON DE MARCHE/ARRÊT

Lorsque vous appuyer sur le bouton de Marche/Arrêt, la machine commence à coudre lentement et lorsque vous appuyer de nouveau sur le bouton, la machine arrête.
Cependant, lorsque le rhéostat est branché, le bouton de Marche/Arrêt est désactivé.

6. INDICATEUR DEL

* Le feu vert indique que la machine est prête à commencer.
* La lumière rouge indique que la machine fonctionne.
* La lumière rouge qui scintille indique un problème ou une erreur.
  * Un scintillement toutes les 2 - 3 secondes indique qu'une opération incorrecte a été faite.
  * Un scintillement continu indique un fonctionnement anormal de la machine.

7. LEVIER DE CONTRÔLE DE LA VITESSE

La vitesse de couture se règle en faisant glisser levier de contrôle de la vitesse. Lorsque le rhéostat est utilisé, le levier sert d'un limiteur de vitesse supérieur.

La machine fonctionne de temps en temps à vitesse réduite, lorsqu'elle démarre à froid ou pendant la couture sur des tissus épais. La machine contiue à vitesse réduite jusqu'à ce que vous arrêtiez, et la vitesse augmentera après un certain temps, dans le cas où la machine a démarré à froid. Si la vitesse réduite est due à un tissu épais, la machine continue à vitesse réduite.

FUNCIONES DEL PANEL DE OPERACIÓN

1. BOTON DE MODO DE PUNTADA DE REFUERZO

Presione la Puntada Hilvanado y la máquina hará 4 puntadas pequeñas reparadoras para unir La costura en todos los patrones. Presionar INICIAR/DETENER para coser.
Presione el botón Puntada de Hilvanado cuando la máquina esté detenida y la puntada se activará, la posición de las puntadas de hilvanado será exactamente en el mismo punto del patrón de puntada donde se oprimió el botón.
Cuando se activa la función, el indicador LED localizado cerca del botón se enciende en rojo.

2. CORTADOR DE HILO

Presionar el Cortador de Hilo para cortar automáticamente el hilo superior y el de la bobina.

3. BOTON SELECTOR DE POSICIÓN DE AGUJA ARRIBA/ABAJO

Cuando la maquina se encienda, la aguja está en la posición superior con el LED superior encendido. Cuando se presiona el botón, la aguja se coloca en la posición inferior con el LED inferior encendido. Presione de nuevo y regresará a su posición superior con el LED superior encendido.

4. BOTON DE PUNTADA EN REVERSA

La costura en reversa se realiza mientras está presionado el botón de puntada en reversa. La maquina continuará cosiendo en reversa mientras esté presionado este botón.

5. BOTON INICIO/PARO

Cuando se presiona el botón Inicio/Paro, la maquina inicia lentamente y cuando el botón se presiona una vez mas, la maquina se detiene. Sin embargo, cuando está conectado el pedal, el botón Inicio/Paro estará inactivo.

6. INDICADOR LED

* La luz verde indica que la maquina está lista para comenzar.
* La luz roja indica un problema o error.
* La luz roja destellando indica un problema o error.
  * Destellando por 2 - 3 segundos muestra que se realizó una operación incorrecta.
  * Un destello contínuo indica que la máquina tiene un mal funcionamiento.

7. PALANCA DE CONTROL DE VELOCIDAD

Deslizando la palanca se establece la velocidad de costura deseada. Cuando se usa el pedal, la palanca funciona como un limitador de velocidad.

Puede suceder que la máquina trabaje a una velocidad baja cuando hace frío o al coser telas gruesas. Si la causa es el frio, la baja velocidad continúa por un momento luego de unos minutos vuelve a trabajar correctamente. Si la baja velocidad se debe a la tela gruesa, será constante.

2. STARTING TO SEW

2. COMMENCEZ À COUDRE

2. EMPEZAR A COSER

QUICK REFERENCE TABLE OF STITCH LENGTH AND WIDTH

TABLEAU DE RÉFÉRENCE RAPIDE DES LONGUEURS ET LARGEURS DE POINTS

CUADRO DE REFERENCIA RAPIDA DE LARGO Y ANCHO DE PUNTADA

STITCH POINT PUNTADA	No. No. No.	LENGTH LONGUEUR (mm) LARGO		NEEDLE POSITION POSITION D'AIGUILLE AGUJA POSICIONADA	
		AUTO AUTO AUTO	MANUAL MANUEL MANUAL	AUTO AUTO AUTO	MANUAL MANUEL MANUAL
	00	2.5	0.5 - 4.8	CENTER CENTRE CENTRO	LEFT - RIGHT ∗ GAUCHE - DROIT ∗ IZQUIERDA-DERECHA ∗
	01	2.5	1.5 - 3.0	CENTER CENTRE CENTRO	LEFT - RIGHT ∗ GAUCHE - DROIT ∗ IZQUIERDA-DERECHA ∗
	02	2.5	2.0 - 4.0	CENTER CENTRE CENTRO	–

STITCH POINT PUNTADA	No. No. No.	LENGTH LONGUEUR (mm) LARGO		WIDTH LARGEUR (mm) ANCHO		STITCH POINT PUNTADA	No. No. No.	LENGTH LONGUEUR (mm) LARGO		WIDTH LARGEUR (mm) ANCHO	
		AUTO AUTO AUTO	MANUAL MANUEL MANUAL	AUTO AUTO AUTO	MANUAL MANUEL MANUAL			AUTO AUTO AUTO	MANUAL MANUEL MANUAL	AUTO AUTO AUTO	MANUAL MANUEL MANUAL
	03	2.0	0.5 - 3.0	5.0	0 - 7.0		07	1.5	0.3 - 2.5	6.0	2.5 ,3, 4.5, 6,7
	04	2.0	0.5 - 3.0	5.0	0 - 7.0		08	2.0	1.0 - 3.0	3.0	1.0 - 6.0
	05	2.0	0.5 - 3.0	5.0	0 - 7.0		09	2.5	1.5 - 3.0	3.5	3.5 - 7.0
	06	2.0	1.0 - 3.0	3.0	2, 3, 4, 5, 6, 7		10	2.0	1.0 - 3.0	6.0	3, 4.5, 6

∗ Adjusting needle position for straight stitch

13 needle positions are available for quilting, top stitching etc.

∗ Réglage de la position d'aiguille pour le point droit

13 positions d'aiguille sont utilisables pour le matelassage, surpiqure etc.

∗ Ajuste de posición de aguja para puntada recta

13 posiciones de aguja disponibles para acolchados, puntadas de revestimiento, etc.

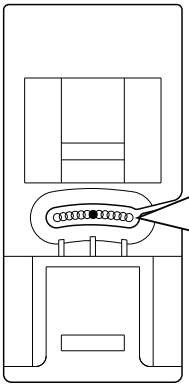

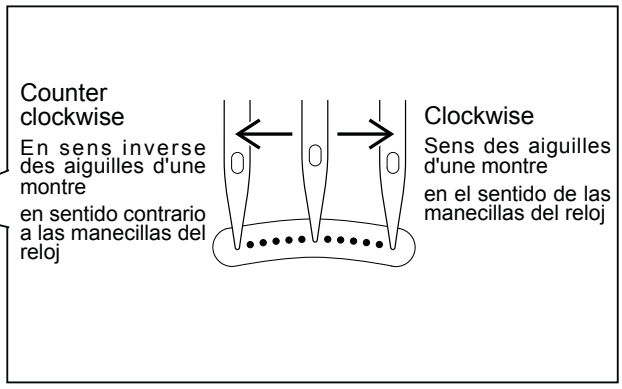

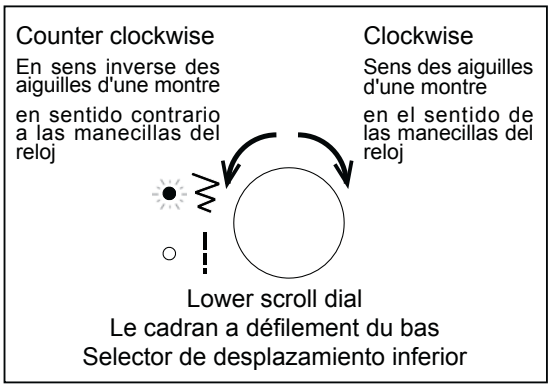

STITCH POINT PUNTADA	No. No. No.	LENGTH LONGUEUR (mm) LARGO		WIDTH LARGEUR (mm) ANCHO		STITCH POINT PUNTADA	No. No. No.	LENGTH LONGUEUR (mm) LARGO		WIDTH LARGEUR (mm) ANCHO	
		AUTO AUTO AUTO	MANUAL MANUEL MANUAL	AUTO AUTO AUTO	MANUAL MANUEL MANUAL			AUTO AUTO AUTO	MANUAL MANUEL MANUAL	AUTO AUTO AUTO	MANUAL MANUEL MANUAL
	11	2.5	1.5 - 3.0	3.5	3.5 - 7.0		**26**	0.5	0.5 - 1.0	3.5	2.0 - 6.0
	12	2.0	1.0 - 3.0	3.0	1.0 - 6.0		**27**	0.5	0.5, 0.8	5.0	2.0 - 7.0
	13	2.5	1.5 - 3.0	–	–		**28**	1.3	1.0 - 2.0	6.3	3.8, 5, 6.3
	14	2.0	1.0 - 2.5	5.0	3.0 - 7.0		**29**	2.5	1.5 - 2.5	7.0	3.5 - 7.0
	15	2.5	1.5 - 2.5	5.0	3.0 - 7.0		**30**	1.8	1.5 - 2.5	5.0	3, 4, 5, 6, 7
	16	2.0	2.0 - 4.0	–	–		**31**	2.5	1.5 - 2.5	5.0	4.0 - 7.0
	17	–	–	5.0	5.0, 6.0		**32**	1.8	1.0 - 4.0	7.0	3.5 - 7.0
	18	2.5	1.5 - 3.0	5.0	2.0 - 7.0		**33**	2.5	1.5 - 2.5	5.0	3.0 - 7.0
	19	2.0	1.5 - 2.5	7.0	3.5, 7.0		**34**	2.5	1.0 - 2.5	7.0	3.0 - 7.0
	20	1.8	0.8 - 2.5	7.0	3.5, 7.0		**35**	2.5	1.0 - 2.5	7.0	3.0 - 7.0
	21	2.5	1.3 - 2.5	5.0	3.5 ,4, 5, 6, 7		**36**	2.5	1.0 - 2.5	5.0	3.0 - 7.0
	22	2.5	1.5 - 2.5	5.0	3.5 - 7.0		**37**	2.5	1.0 - 3.0	2.0	2.0 - 7.0
	23	2.5	1.5 - 3.0	–	–		**38**	2.5	1.5 - 2.5	4.5	3, 4.5, 6
	24	–	–	5.0	5.0, 6.0		**39**	2.5	1.5 - 2.5	5.0	3.5 - 7.0
	25	2.5	0.8 - 2.5	5.0	1.0 - 7.0		**40**	1.5	0.5 - 2.0	5.0	2.0 - 7.0

STITCH POINT PUNTADA	No. No. No.	LENGTH LONGUEUR (mm) LARGO		WIDTH LARGEUR (mm) ANCHO		STITCH POINT PUNTADA	No. No. No.	LENGTH LONGUEUR (mm) LARGO		WIDTH LARGEUR (mm) ANCHO	
		AUTO AUTO AUTO	MANUAL MANUEL MANUAL	AUTO AUTO AUTO	MANUAL MANUEL MANUAL			AUTO AUTO AUTO	MANUAL MANUEL MANUAL	AUTO AUTO AUTO	MANUAL MANUEL MANUAL
	41	2.5	1.5 - 2.5	5.0	3.5 - 7.0		**56**	0.5	0.5 - 1.5	7.0	3.5, 4, 6, 7
	42	2.5	1.3 - 3.0	6.0	3.0 - 7.0		**57**	0.5	0.5 - 3.0	7.0	3.0 - 7.0
	43	2.0	1.5 - 3.5	4.5	2.0 - 7.0		**58**	0.5	0.5 - 3.0	7.0	3.0 - 7.0
	44	0.8	0.8 - 1.5	6.0	3.5, 6.0		**59**	2.5	1.5 - 2.5	7.0	3.5 - 7.0
	45	0.5	0.5 - 1.5	7.0	3.5 - 7.0		**60**	2.5	1.5 - 2.5	7.0	3.5 - 7.0
	46	0.5	0.5 - 1.5	7.0	3.5, 4, 6, 7		**61**	0.8	0.8 - 1.5	7.0	3.5 - 7.0
	47	0.5	0.5 - 1.5	7.0	3.5, 4, 6, 7		**62**	0.8	0.8 - 1.5	7.0	3.5 - 7.0
	48	0.5	0.5 - 1.3	6.0	3, 4.5, 6		**63**	0.5	0.5 - 1.5	7.0	3.0 - 7.0
	49	0.5	0.5 - 2.5	7.0	3.5 - 7.0		**64**	0.5	0.3 - 1.5	7.0	3.0 - 7.0
	50	0.5	0.5 - 1.5	7.0	3.0 - 7.0		**65**	0.5	0.5 - 1.5	7.0	3.0 - 7.0
	51	0.5	0.5 - 1.5	7.0	3.0 - 7.0		**66**	0.5	0.5 - 1.5	5.0	3.5 - 7.0
	52	0.5	0.5 - 1.5	7.0	3.5 - 7.0		**67**	0.8	0.8 - 1.5	6.0	3.5, 6.0
	53	0.5	0.5 - 1.5	7.0	3.5, 4, 6, 7		**68**	2.5	1.5 - 3.0	3.0	1.0 - 7.0
	54	0.5	0.5 - 1.5	7.0	3.5 - 7.0		**69**	2.5	1.5 - 3.0	3.5	1.0 - 7.0
	55	0.5	0.5 - 1.5	7.0	3.5, 4, 6, 7		**70**	2.0	1.5 - 3.0	6.0	3, 4.5, 6

STITCH POINT PUNTADA	No. No. No.	LENGTH LONGUEUR (mm) LARGO		WIDTH LARGEUR (mm) ANCHO	
		AUTO AUTO AUTO	MANUAL MANUEL MANUAL	AUTO AUTO AUTO	MANUAL MANUEL MANUAL
	71	2.5	1.5 - 3.0	3.0	2 - 3, 4, 5, 6, 7
	72	2.5	1.5 - 3.0	3.5	1.0 - 7.0
	73	2.0	1.5 - 3.0	6.0	3, 4.5, 6
	74	2.5	1.0 - 3.0	4.0	2, 4, 6
	75	2.0	1.0 - 3.0	5.0	1 - 3, 4, 5, 6, 7
	76	2.0	0.8 - 2.5	3.5	1.0 - 6.0
	77	2.5	1.5 - 2.5	5.0	3.0 - 7.0
	78	2.5	1.5 - 3.0	3.0	1.0 - 7.0
	79	2.5	1.5 - 3.0	3.5	1.0 - 7.0
	80	2.5	1.5 - 2.5	5.0	3.5 - 7.0
	81	2.5	1.5 - 2.5	5.0	3.5 - 7.0
	82	2.5	1.5 - 2.5	4.5	3, 4.5, 6
	83	1.3	0.8 - 4.0	7.0	3.5 - 7.0
	84	1.3	0.8 - 4.0	7.0	3.5 - 7.0
	85	2.0	0.8 - 2.5	3.5	1.0 - 6.0

STITCH POINT PUNTADA	No. No. No.	LENGTH LONGUEUR (mm) LARGO		WIDTH LARGEUR (mm) ANCHO	
		AUTO AUTO AUTO	MANUAL MANUEL MANUAL	AUTO AUTO AUTO	MANUAL MANUEL MANUAL
	86	1.5	0.5 - 1.5	7.0	3, 4, 5, 6, 7
	87	2.5	1.5 - 2.5	5.0	3.5 - 7.0
	88	2.0	1.3 - 3.0	2.5	2.5 - 7.0
	89	–	–	–	–
	90	–	–	3.0	2.0 - 4.5
	91	0.5	0.5, 0.8	–	–
	92	–	–	–	–
	93	0.5	0.5, 0.8	–	–
	94	0.5	0.5, 0.8	–	–
	95	0.5	0.5, 0.8	–	–
	96	0.5	0.5, 0.8	–	–
	97	0.5	0.5, 0.8	–	–
	98	0.5	0.5, 0.8	–	–
	99	0.5	0.5, 0.8	–	–

STRAIGHT STITCHING

Straight stitch is most frequently used for all types of sewing. Let's begin by following the steps below.

1. SETTINGS
   Presser foot - General Purpose Foot

NOTE: Based upon the weight of the fabric, slight "fine tuning" of the tension may be desired.

A. Thread cutter
B. Tacking stitch mode button
C. Needle up/down position selector button
D. Reverse stitch button
E. Start/stop button
F. Feed dog control (at rear side)
G. Presser foot lifter
H. Thread tension control button
I. Power/light switch

NOTE: Since a straight stitch has no width, the stitch width control is used to change the needle position.

2. Pull both threads under the presser foot toward the left of the machine, leaving about 6" (15 cm) clear.
3. Place the fabric under the presser foot and lower the presser foot lifter.
4. Turn the hand wheel counter clockwise (towards you) until the needle enters the fabric.
5. Start the machine. Guide the fabric gently with your hands. When reaching the edge of the fabric, stop the sewing machine.

NOTE: The Needle Plate has both Metric and Inch Markings as an aid for guiding your fabric when sewing a seam.

6. First turn the handwheel counter clockwise (toward you) until the needle is in its highest position, then raise the presser foot. Draw the fabric to the rear and cut off excess thread with the thread cutter located on the bottom of the face cover, as shown.

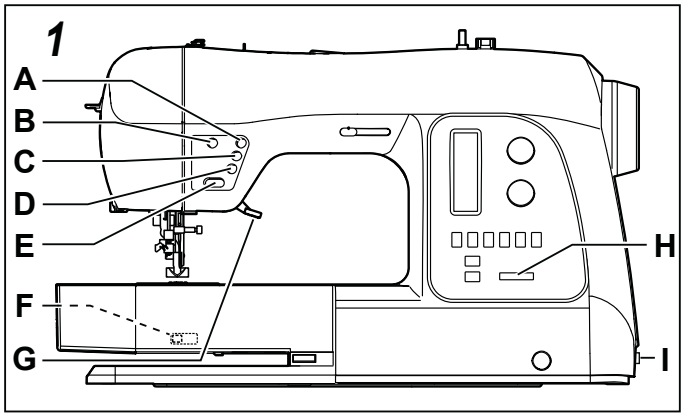

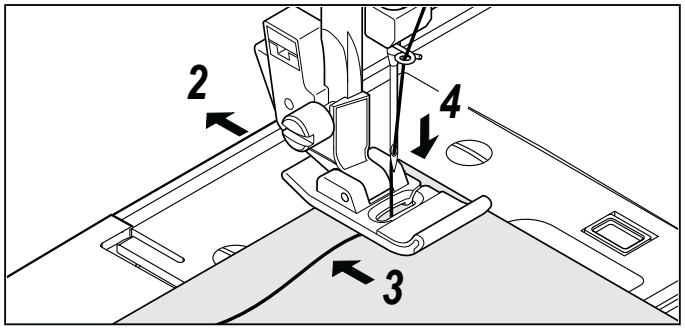

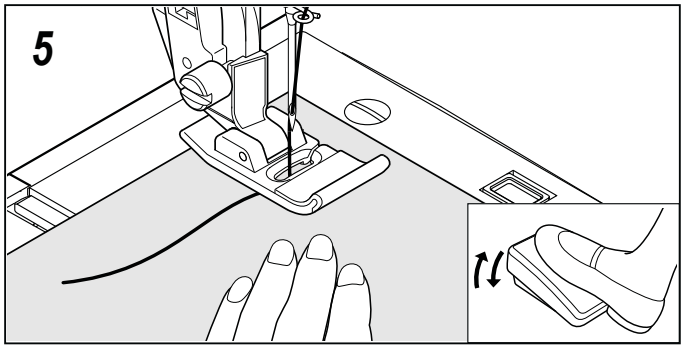

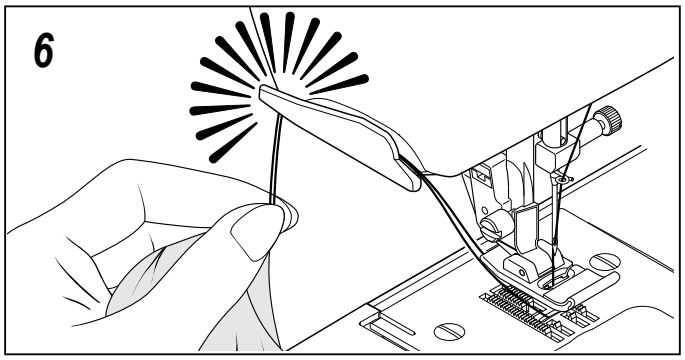

KEEPING SEAMS STRAIGHT

To keep the seam straight, use one of the numbered guide lines on the needle plate. The numbers indicate distance from the needle at its center position.

The guide line on the bobbin cover plate is a ¼" (6mm) seam guide line, used for piecing quilt blocks or for sewing narrow seams.

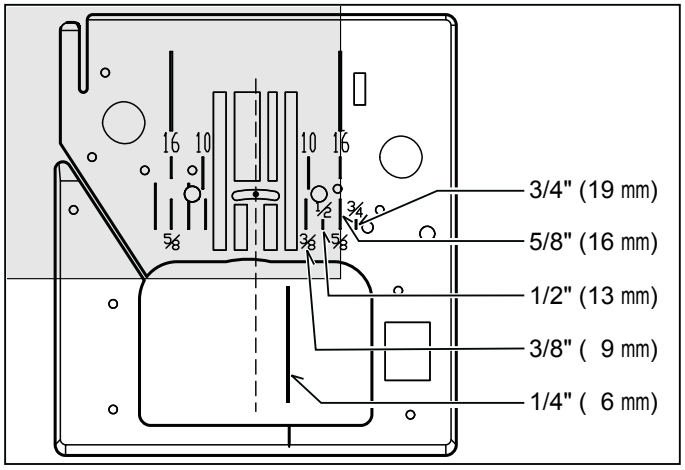

POINT DROIT 00

Ceci est le point le plus utilisé pour toute genre de couture. Apprenez à vous servir correctement de votre machine, en suivant les étapes ci-dessous.

1. RÉGLAGES
   Pied de biche - Pied universel

REMARQUE: en fonction du poids du tissu, une légère "mise au point fine" de la tension peut être nécessaire.

A. Coupe Fil
B. Bouton mode de point d'arrêt
C. Bouton sélecteur de position d'aiguille haute/basse
D. Bouton de couture marche arrière
E. Touche marche/arrêt
F. Abaisse-griffes d'entraînement (à l'arrière)
G. Levier du pied presseur
H. Bouton de contrôle de la tension du fil
I. Interrupteur moteur/lumière

NOTE: Due au fait que le point droit n'a pas de largeur, le bouton de contrôle de la largeur du point est utilisé pour changer la position de l'aiguille.

2. Tirer les deux fils sous le pied presseur vers la gauche de la machine, laissant environ 6 "(15 cm) dépassé.
3. Placer le tissu sous le pied presseur et abaisser le pied.
4. Tourner le volant dans le sens contraire des aiguilles d'une montre jusqu'à ce que l'aiguille pénètre dans le tissu.
5. Démarrez la machine. Guidez le tissu légèrement avec la main. Lorsque vous arrivez au bord du tissu, arrêtez la machine à coudre.

REMARQUE: la plaque d'aiguille est dotée de marques métriques et en pouces pour faciliter le guidage du tissu lors que vous piquez la couture.

6. Tourner d'abord le volant vers vous jusqu'à ce que l'aiguille arrive à sa position la plus haute, puis relever le pied presseur, tirer le tissu vers l'arrière et couper la longueur de fil excessive au moyen du coupefil placé au bas de la plaque glissière, comme montré sur l'illustration.

PUNTADA RECTA 00

Punto recto se usa más frecuentemente para coser todo tipo de costura. Comencemos siguiendo los pasos abajo.

1. AJUSTES
   Pie prensatelas - Pie universal

NOTA: De acuerdo con el peso del tejido, puede ser necesario ajustar ligeramente la tensión.

A. Cortador de hilo
B. Botón de modo de puntada de refuerzo
C. Botón selector de posición de aguja arriba/abajo
D. Botón de puntada en reversa
E. Pulsador de comienzo/parada
F. Control de dientes (en el lado posterior)
G. Palanca pie prensatelas
H. Botón de control tensión de hilo
I. Interruptor corriente/luz

Nota: Dado que la costura recta no tiene "ancho", este mismo control de ancho se utiliza para cambiar la posición de la aguja en costura recta.

2. Jale ambos hilos por debajo del pie prensatelas hacia la izquierda de la máquina, dejando una separación de 6 pulgadas. (15 cm).
3. Colocar la tela debajo del prensatelas y bajar la palanca del prensatelas.
4. Girar el volante contador a la derecha. hasta que la aguja entre en el material.
5. Arranque la máquina. Guíe el material suavemente con sus manos. Al llegar al borde del material, pare la máquina de coser.

NOTA: La placa de aguja tiene marcas métricas y de pulgadas para ayudarle a guiar su tejido cuando cose una costura.

6. Primero girar el volante hacia usted, hasta que la aguja esté en el punto máximo superior, entonces levantar el pie prensatelas, llevar el tejido hacia atrás y cortar el exceso de hilo con el cortador de hilo que está colocado en la parte inferior del cabezal, según está mostrado.

POUR GARDER LA COUTURE DROITE

Pour piquer une ligne droite, utiliser les lignes de guide sur la plaque à aiguille. Le numéro indiqué est la distance entre l'aiguille au centre et la ligne sur la plaque.

La ligne de guide sur la plaque qui recouvre la canette est de ¼ «(6mm), et peut être utilisée pour la couture matelassé où pour confectionner des rebords étroits

MANTENIENDO LA PUNTADA DERECHA

Para mantener la puntada derecha, utilice una de las líneas guía numeradas en la placa aguja. Los números indican la distancia desde la aguja hacia la posición central de la misma.

La línea guía en la cubierta de la bobina tiene 1/4" (6mm) de distancia de la línea guía central y se utiliza comúnmente como guía para juntar bloques de tela para "Quilting" y para costuras muy delgadas tales como aquellas en vestidos de muñecas o en prendas de bebé.

INSERTING ZIPPERS AND PIPING

Use the zipper foot to sew to the right or left of the zipper or to sew close to a cord.

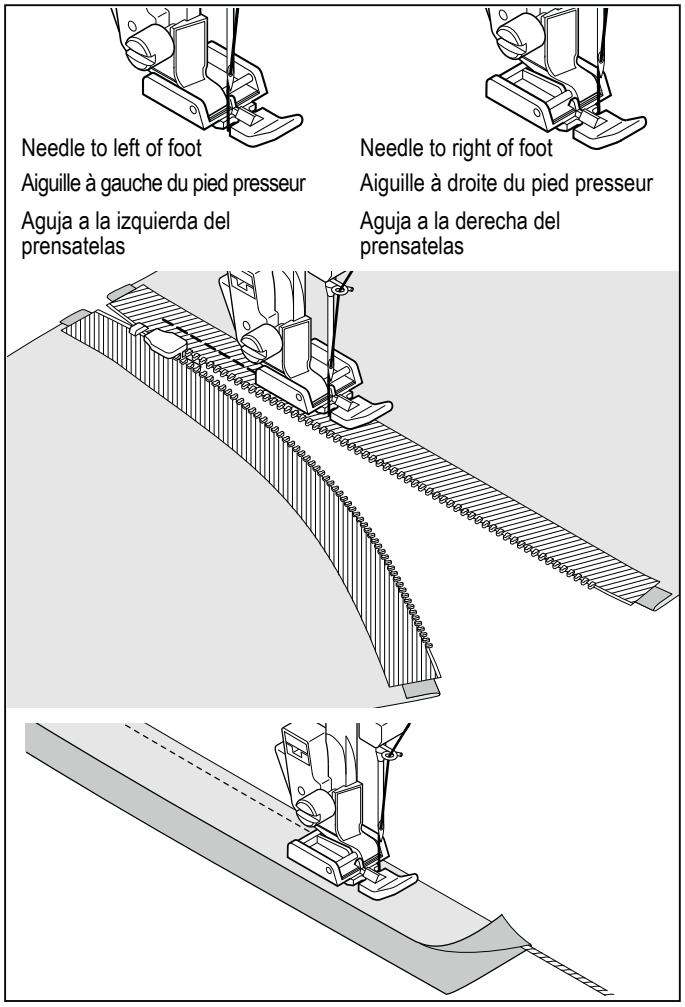

INSERTING ZIPPERS

To sew down the right side, attach left side of zipper foot to presser foot holder so that the needle passes through the opening on the left side of the foot.

To sew down the left side, attach right side of foot to foot holder.

PIPING

Create a piping by covering a filler cord with a bias strip of fabric. Attach the right side of the zipper foot to the foot holder so that the needle passes through the right side of the zipper foot.
Baste the seam allowances together, enclosing the filler cord, forming seam tape for the piping.

Helpful Hint: Slight adjusting of the needle position to sew closer to the piping may be accomplished with the Stitch Width Control.

HAND-LOOK QUILT STITCH

02

This stitch is designed to look like hand sewing for topstitching and quilting.

1. Thread bobbin with desired top stitching color.
2. Thread the needle with either invisible thread or with thread that is a color which blends in with the fabric color, so it doesn't show.
3. Increase thread tension toward 6 or higher until you achieve the desired appearance.
4. Set the stitch length at 4 (maximum).
5. Start to sew.

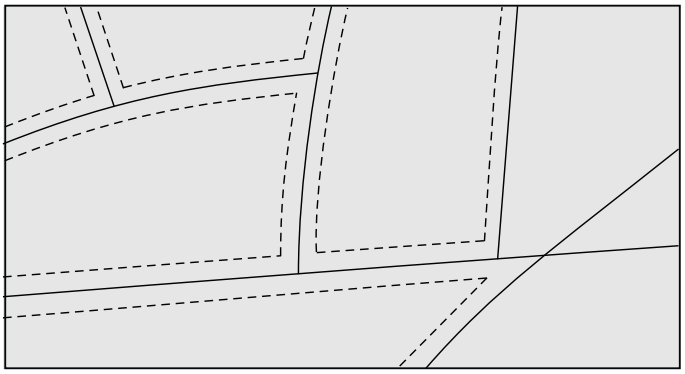

STRAIGHT STITCH WITH AUTO TIE-OFF FUNCTION

16

1. Press the foot control and the machine will sew 4 stitches forward and then 4 stitches in reverse and continue to sew forward until the foot control is released.
2. Press the reverse button and the machine will sew 4 stitches in reverse and then 4 stitches in forward and stop.

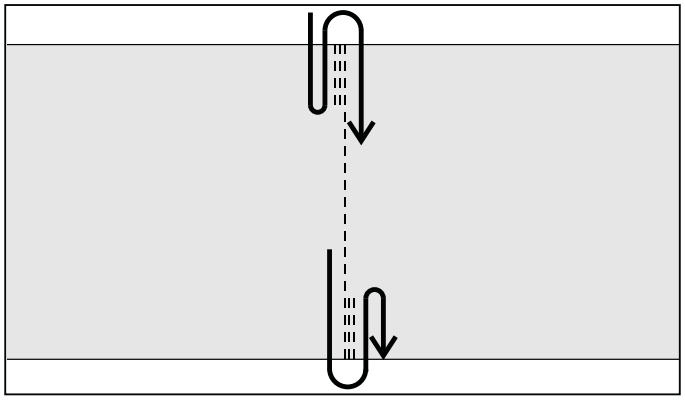

INSÉRER UNE FERMETURE À GLISSIÈRE OU UN BIAIS (GALONNER)

Utilisez le pied fermeture glissière, au moyen duquel vous pouvez piquer aussi bien à gauche qu' à droite, ou aussi au plus près du cordonnet.

INSERTION DE FERMETURES À GLISSIÈRE ORDINAIRES
Pour piquer le côté droit, changez le pied et placez le pied à droite de l'aiguille, de facon à ce que celle-ci entre dans l'encoche prévue.

Pour piquer le côté gauche, vous placez le pied à gauche de l'aiguille.

GALONNER-BIAISER
Placez le cordonnet dans la bande de biais et épinglez ou faufillez-la sur l'étoffe.

Placez le pied fermeture glissière vers la gauche, de façon à ce que l'aiguille entre dans l'encoche située du côté droit du pied.

Suggestion utile: À l'aide de la commande de largeur de point, vous pouvez effectuer un léger ajustement de la position de l'aiguille pour coudre plus près du biais.

EXÉCUTION DU POINT DE MATELASSAGE

Ce point est conçu pour ressembler à un point cousu à la main pour la couture supérieure et le matelassage.

1. Enfilez la canette en utilisant la couleur voulue pour la couture supérieure.
2. Enfilez la machine en utilisant un fil invisible ou de même couleur que le tissu et qui ne se verra pas.
3. Augmentez légèrement la tension du fil.
4. Réglez la longueur du point sur 4 (maximum).
5. Commencez à coudre.

POINT DROIT AVEC LA FONCTION DU POINT D'ARRÊT AUTOMATIQUE

1. Appuyer sur le rhéostat et la machine fera quatre (4) points de couture avant et ensuite quatre (4) points dans le sens inverse et recommencera à coudre vers l'avant tant que vous appuierez sur le rhéostat.
2. Appuyer sur bouton de renverse et la machine fera quatre (4) points de couture avant et ensuite quatre (4) points dans le sens inverse et s'arrêtera.

INSERCION DE CREMALLERAS Y VIVO

Utilizar el prensatelas de cremalleras que permite coser a la derecha o la izquierda de la cremallera o cerca del cordón vivo.

INSERCION DE CREMALLERAS
Para coser el lado derecho, aplicar el lado izquierdo del prensatelas de cremalleras al sujetador pie prensatelas, de manera que la aguja pase a través de la abertura en el lado izquierdo del prensatelas.

Para coser el lado izquierdo, aplicar el lado derecho del prensatelas al sujetador prensatelas.

CORDONCILLO
Crear un cordoncillo cubriendo una tubo con una tira diagonal de la tela.
Unir el derecho del pie cremallera poner la cremallera al sostenedor del pie de modo que la aguja pase a través del derecho del pie de la cremallera.

Hilvanar lo asignado de la costura juntos, incluyendo la cuerda del llenador, formando la cinta de la costura para el tubo.

Consejo útil: Ajustar ligeramente la posición de la aguja para coser más cerca del vivo se puede realizar mediante el control de ancho de puntada.

PUNTADA DE ACOLCHADO CONTINUA

Esta puntada fue diseñada para que pareciera como costura a mano para puntadas de revestimiento y acolchados.

1. Enhebre la bobina con el color de puntada de revestimiento deseado.
2. Enhebre la máquina con hilo del mismo color o invisible a la tela y no será visible.
3. Aumente la tensión del hilo un poco.
4. Seleccione el largo de puntada en 4 (máximo).
5. Comience a coser.

NOTA: Cuando el hilo superior está flojo, la máquina se detendrá al comienzo.
Si la máquina se detiene al comienzo, presione otra vez el interruptor de funcionamiento.

PUNTADA RECTA CON FUNCION DE REMATE AUTOMATICO

1. Oprima el control para pedal y la máquina coserá 4 puntadas hacia adelante y 4 hacia atrás; continuará cosiendo hacia el frente hasta soltar el control del pedal.
2. Oprima el botón de reversa y la máquina coserá 4 puntadas en reversa, 4 hacia el frente y se detendrá.

ZIGZAG STITCHING

SETTINGS :Presser foot - General Purpose Foot

The top thread may appear on the bottom depending on the thread, fabric, type of stitch and sewing speed, but the bobbin thread must never appear on the top of the fabric.

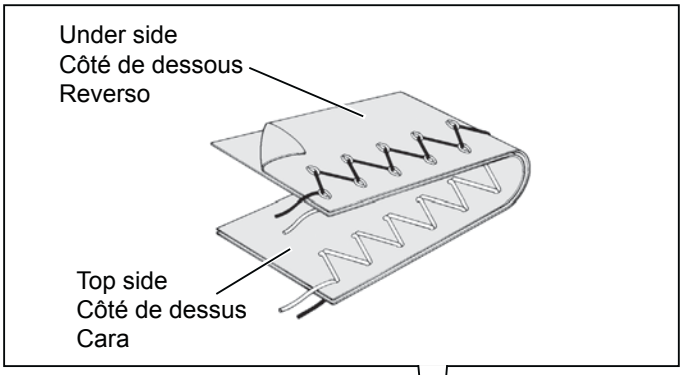

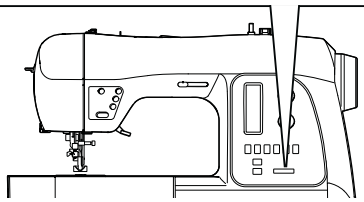

CASA LORENTE
TEL.-93 658 13 90
08840 VILADECANS

ADJUSTING STITCH WIDTH AND LENGTH

is values set automatically when pattern (No. 03) is set. The stitch length is 2 mm and the stitch width is about 5 mm.

is the selection range when setting the value manually.

STITCH WIDTH
LARGEUR DU POINT
ANCHO PUNTADA

STITCH LENGTH
LONGUEUR DU POINT
LARGO PUNTADA

mm	0	0.5	1.0	1.5	2.0	2.5	3.0	3.5	4.0	4.5	5.0	5.5	6.0	6.5	7.0
0															
0.3															
0.5															
0.8															
1.0															
1.3															
1.5															
1.8															
2.0															
2.5															
3.0															

SATIN STITCH

This is a closely spaced stitch used for appliqué, bar-tacking, etc. Slightly loosen the top thread tension for satin stitching. Set the stitch length between 0.5 and 2.0, depending on the weight of thread being used.

Use a backing of stabilizer to help avoid stitches puckering the fabric.

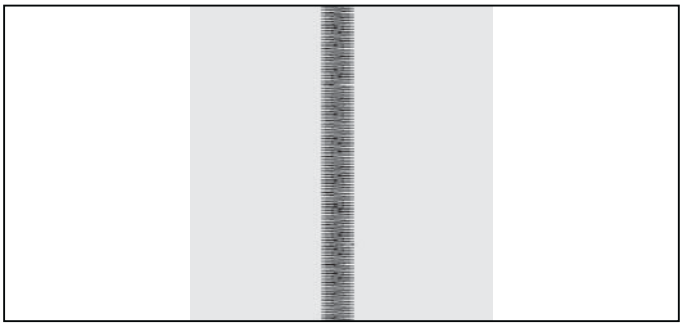

PLACEMENT OF PATTERNS

Stitch width of pattern increases from center needle position as illustrated.

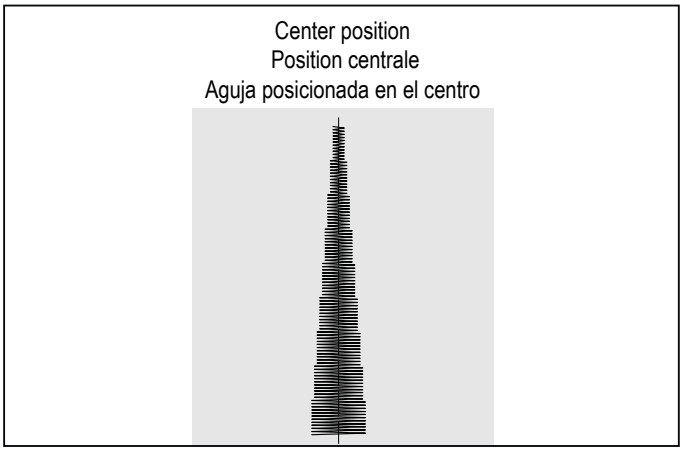

POINT ZIGZAG

RÉGLAGES :Pied presseur - Pied universel

Le fil supérieur peut paraître sur l'envers, en fonction du fil, du tissu et de la vitesse de couture, mais le fil de la canette ne doit jamais paraître sur l'endroit.

PUNTADA ZIG-ZAG

AJUSTES :Pie prensatelas - Pie universal

El hilo superior puede aparecer en la parte inferior, según el hilo, tejido, tipo de puntada y velocidad de costura, pero el hilo de la bobina nunca deberá aparecer en la parte superior del tejido.

RÉGLAGE DE LA LARGEUR ET DE LA LONGUEUR DE POINT

sont les valeurs réglées automatiquement lorsque le motif (Nº 03) est établi. La longueur de point est de 2 mm et la largeur de point est de 5 mm environ.

est la sélection lorsque vous réglez manuellement la valeur.

AJUSTE DEL ANCHO Y LARGO DE PUNTADA

son los valores ajustados automáticamente cuando se ajusta el patrón (No. 03). El largo de puntada es 2 mm y el ancho de puntada es aproximadamente 5 mm.

es el rango de selección cuando se ajusta el valor a mano.

POINT BOURDON

Des points zigzag serrés sont appelés point bourdon. C'est un point décoratif qui sert pour les applíqués, les brides.
Lorsque vous utilisez ce point, pensez à diminuer la tension supérieure. Régler la longueur de point entre 0.5 et 2.0.
Plus le point est large, plus la tension doit être diminuée.
Si vous voulez réaliser un point satin sur un tissu très fin, entoilez votre tissu en premier lieu. De cette manière, le tissu ne froncera pas et le fil inférieur ne sera pas apparent.
Faire un essai sur un morceau de tissu que vous allez utiliser.

PUNTADA DE RELLENO

Esta es una puntada atractiva compactamente espaciada, usada para aplicaciones, atacados, etc.. Para la puntada de relleno aflojar ligeramente la tensión del hilo superior. Para evitar el arrugado en materiales finos, utilizar en el revés un papel tejido o entretela.

POSITIONNEMENT DES MOTIFS

La largeur de point augmente selon la position de l'aiguille centrale, comme indiqué sur l'illustration.

UBICACION DE LOS PATRONES

El ancho de los patrones aumenta desde la posición central de la aguja tal cual lo indicado.

BLIND STITCH

06 08

SETTINGS :Presser foot - Blind Hem Foot

08 – Regular blind stitch for normal fabrics

06 – Elastic blind stitch for soft, stretchable fabrics

1. First finish the raw edge. Do this by turning it under on fine fabrics or overcasting it on medium to heavyweight fabrics. Then turn the hem up the required depth, press and pin in place.

2. Now fold the fabric as illustrated.

3. Place the fabric under the foot. Turn the handwheel counter clockwise (toward you) by hand until the needle swings fully to the left. It should just pierce the fold of the fabric. If it does not, adjust the guide (B) on the Blind hem Foot (A) so that the needle just pierces the fabric fold and the guide just rests against the fold.

NOTE: For a narrower or wider blind hem, first manually adjust the length and width controls to your desired length and width. Then adjust the guide on the foot.

Sew slowly, guiding the fabric carefully along the edge of the guide.

4. When completed, the stitching is almost invisible on the right side of the fabric.

NOTE: It takes practice to sew blind hem. Always make a sewing test first.

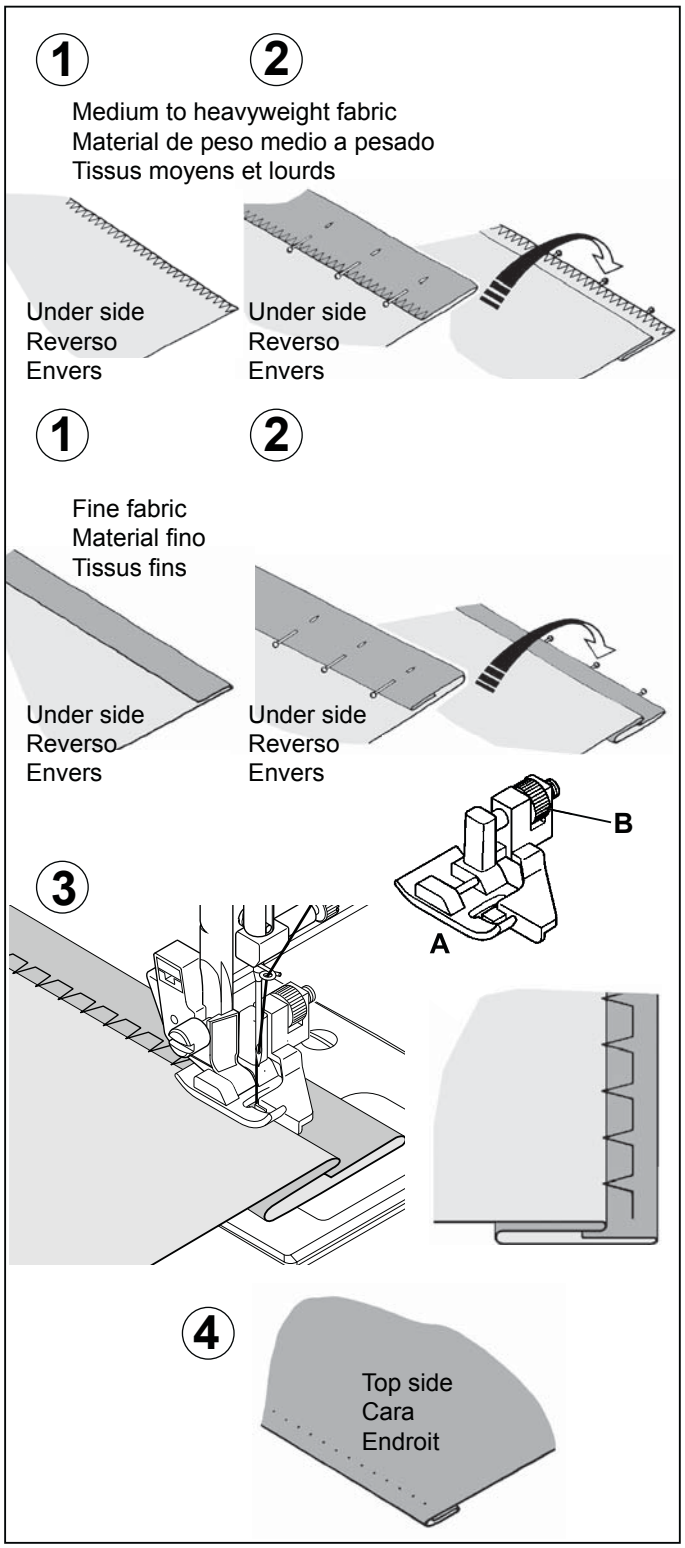

MULTI-STITCH ZIGZAG

07

SETTINGS :Presser foot - General Purpose Foot

This is a strong stitch because as its name implies, it makes three short stitches where the normal zig-zag makes only one.

For this reason, it is recommended for overcasting most types of fabrics.

It is also ideal for mending tears, applying patches and inserting elastic.

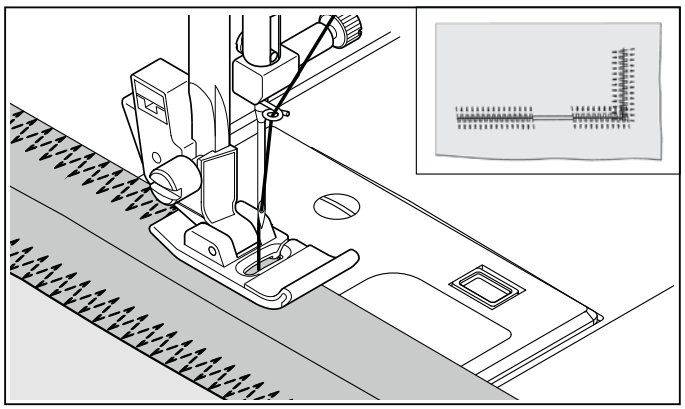

POINT INVISIBLE

RÉGLAGES :Pied presseur - Pied point invisible

08 – Point invisible pour les tissus tissés

06 – Point invisible pour les tissus extensibles

1. Finissez d'abord le bord qui a été coupé avec un point zigzag. Faites le en retournant le tissus (pour un tissus léger) ou cousez un point de surjet pour un tissus moyen à épais. Tournez alors l'ourlet en haut à la profondeur désirée, ensuite pressée et épinglée le pli en place.

2. Maintenant, replier le tissu comme iilustré.

3. Placez le tissu sous le pied. Faites tourner le volant vers vous à la main jusqu'à ce que l'aiguille se déplace complètement vers la gauche. Elle ne devrait percer que le pli du tissu. Si elle ne le fait pas, ajustez le guide (B) du pied invisible (A) de façon à ce que l'aiguille ne perce que le pli du tissu et que le guide repose juste sur le pli.

   REMARQUE: pour un point invisible plus étroit ou plus large, ajustez d'abord manuellement les commandes de la largeur et de la longueur aux largeurs et longueurs désirées. Puis ajustez le guide du pied.

   Effectuez la couture lentement, tout en guidant soigneusement le tissu le long du bord du guide.

4. Lorsque l'ourlet est terminé, les points sont presque invisibles sur l'endroit du tissu.

   REMARQUE: la couture d'ourlets invisible demande de la pratique. Pour commencer, effectuez toujours une couture d'essai.

PUNTADA INVISIBLE

AJUSTES :Pie prensatelas - Prensatelas de puntada invisible

08 – Puntada invisible regular para las telas normales

06 – Puntada invisible super elástico para las telas suves, elástico

1. Primero terminar el borde. Para esto, doblarlo sobre el material fino y sobreorillarlo sobre el material de peso medio pesado. Entonces doblarlo según la profundidad y presión necesarias.

2. Ahora doblar el material como está ilustrado.

3. Coloque el material debajo del pie. Gire el volante hacia usted a mano hasta que la aguja se mueva completamente hacia la izquierda. Deberá solo atravesar el pliegue del material. De lo contrario, ajuste la guía (B) en el pie de puntada invisible (A) de manera que la aguja solo atraviese el pliegue del material y la guía solo descanse contra el pliegue.

   NOTA: Para una puntada invisible más angosta o ancha, primero ajuste los controles de largo y ancho al largo y ancho deseado. Luego ajuste la guía en el pie.

   Cosa lentamente, guiando el material cuidadosamente a lo largo del borde de la guía.

4. Una vez terminado, los puntos son casi invisibles sobre el lado derecho del material.

   NOTA: Se debe tener práctica para poder hacer costuras invisibles. Primero siempre haga una costura de prueba.

ZIGZAG MULTI-POINT

07

RÉGLAGES :Pied presseur - Pied universel

Pour réparer des déchirures droites ou en angle placez le tissu avec le début de l'accroc sous la partie centrale du pied. Lorsque vous avez un accroc en deux parties, reprisez à partir de chaque extrèmité pour revenir au centre.
Pour renforcer votre couture, placez un morceau de tissu sous l'accroc.
Vous pouvez aussi utiliser ce point pour la finition des coutures.

ZIG-ZAG DE TRES PUNTADAS

07

AJUSTES :Pie prensatelas - Pie universal

Esta es una puntada fuerte, ya que como su nombre implica, realiza tres puntadas cortas donde el zig-zag normal sólo realiza una.

Por esta razón es muy recomendada para el sobrehilado de todo tipo de tejidos.

También es ideal para zurcir desgarrones, parches, coser toallas, remiendos y aplicación de elástico plano.

STRETCH STITCHES

SETTINGS :Presser foot - General Purpose Foot

Stretch stitches are mainly for use on knit or stretchable fabrics, but can also be used on woven fabrics.

STRAIGHT STRETCH STITCH 01

Straight stretch stitch is far stronger than an ordinary straight stitch because it locks three times - forwards, backwards and forwards.

It is particularly suitable for reinforcing the seams of sportswear in stretch and non-stretch fabrics, and for curved seams which take a lot of strain.

Use this stitch also to top-stitch lapels, collars and cuffs to give a professional finish to your garments.

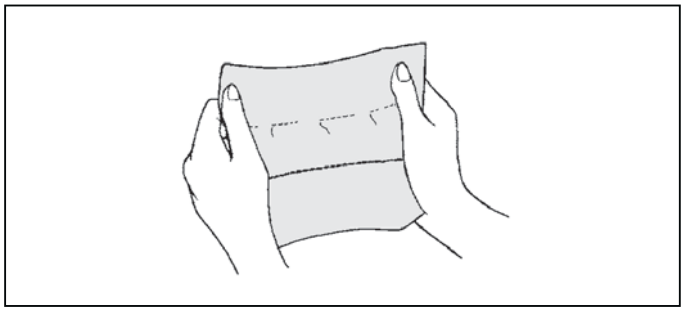

OVEREDGE STITCH 09

This stitch is especially used for making sportswear. It sews and finishes the seam in one operation. It is very effective for repairing raw or worn edges as well.

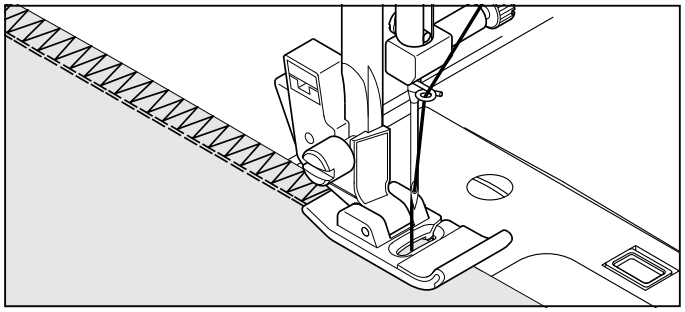

RIC-RAC STITCH 18

The ric-rac stitch is provides a bold topstitch for decorative borders. It is ideal for edging neck-bands, armholes, sleeves and hems.

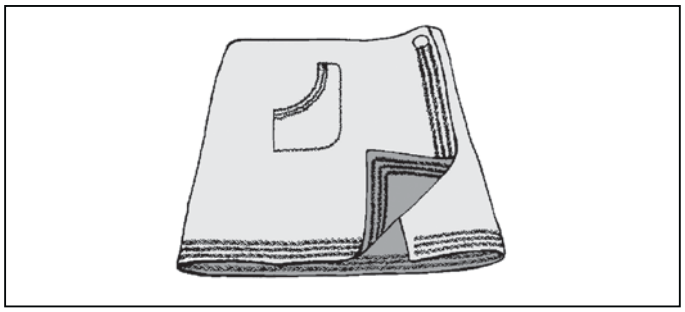

FEATHER STITCH 10

This stitch can be used for topstitching and for attaching lace and trims.

It is also ideal for quilting applications and for edge-joining.

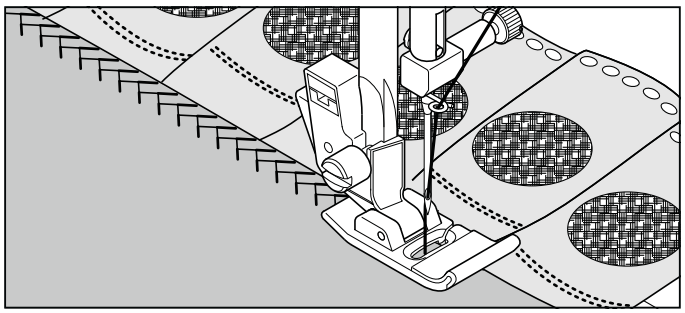

BLANKET STITCH 69 79

The decorative appearance combined with practical use of this stitch enables it to be used for hemstitching and to applique a quilt.

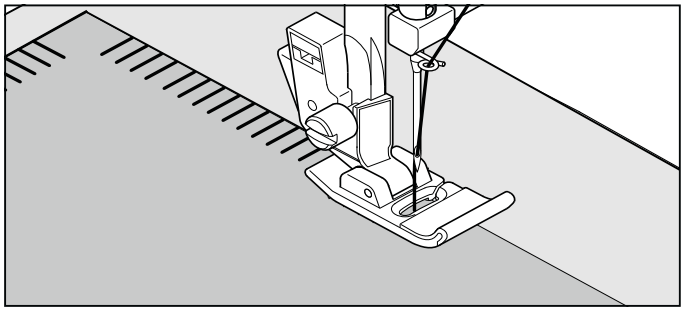

POINTS EXTENSIBLE

RÉGLAGES :Pied presseur - Pied universel

Les points extensibles sont généralement utilisés pour les tissus élastiques, mais peuvent ètres utilisès sur tissus tissés.

POINT DROIT EXTENSIBLE 01

Ce point est beaucoup plus solide que le point ordinaire, vu qu'il s'exécute en trois fois, une fois en avant, une fois en arrière et ecore une fois en avant.

Ce point spécial convient particulièrement bien pour surpiquer les cols, poignets.

POINT SURJET 09

Ce point est particulièrement utilisé pour confectionner des vêtements de sport. Il coud et fait la finition de la couture en une opération. Il est très efficace pour réparer des bords bruts ou usée.

POINT RIC RAC 18

Avec ce point vous surpiquer, vite et facilement les bords de vos tissus; tout en obtenant en même temps un résultat très décoratif!

Ce point s'utilise surtout pour surpiquer les cols, entrées de manches et manchettes, ainsi que les ourlets.

POINT PLUME 10

Ce point peut être utilisé comme point de recouvrement et pour fixer la dentelle et les lacets.
C'est aussi le point idéal dans les applications de capitonnage et pour l'union des rebords.

POINT LANGUETTE 69 79

Ce point, qui a une apparence décorative a une grande commodité d'utilisation, est utilisé pour les ourlets et pour les appliqués pour une courtepointe.

PUNTADAS ELASTICAS

AJUSTES :Pie prensatelas - Pie universal

Las puntadas elásticas se utilizan principalmente en géneros de punto o materiales elásticos, pero también se puede usar en materiales corrientes.

PUNTADA RECTA TRIPLE 01

La puntada recta triple es mucho más fuerte que la puntada recta corriente, ya que entrelaza tres veces–hacia adelante, hacia atrás y hacia adelante.

Es particularmente adecuada para reforzar las costuras de prendas deportivas de tejidos elásticos y no elásticos y para costuras curvas que requieren una gran resistencia.

Utilizar también esta puntada para sobrecoser solapas redondeadas, cuellos y puños, ya que proporciona un acabado profesional a las prendas.

PUNTADA SOBRE-BORDE 09

Este es el mismo tipo de puntada usada por la industria de la confección en la fabricación de prendas. Se forma y acaba la costura en una operación.Es muy efectiva para el uso en la reparación de bordes gastados de prendas usadas.

PUNTADA RIC RAC 18

El zig-zag es un método rápido de acabado de un borde y proporciona una sobrecostura decorativa en una operación. Es ideal para escotes, sisas, mangas y dobladillos.

PUNTADA PLUMA 10

El aspecto agradable de esta puntada permite su uso como adorno o la aplicación de encaje o paneles internos en lencería o fajas.

PUNTO DE RIBETE 69 79

El aspecto decorativo combinado con el uso práctico de esta puntada puede ser usada para coser ribetes de manteles y servilletas.

HONEYCOMB STITCH

70

1. Make several rows of gathers across the fabric that you wish to smock.
2. With a narrow strip of fabric directly under the line of gathering, stitch over the gathers. The design will be a series of small diamonds.

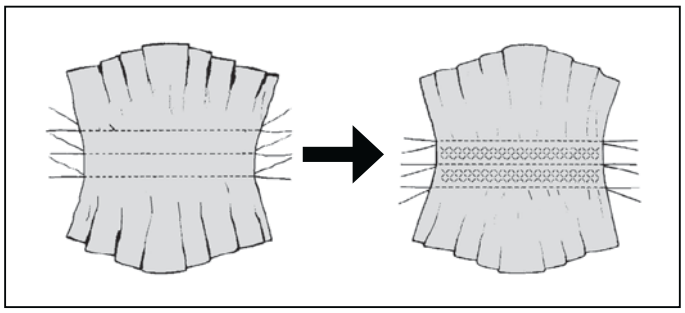

SLANT OVEREDGE STITCH

75

Seams and overcasts in one operation to produce a narrow, supple seam, particularly suited to swimwear, sportswear, T-shirts, babywear in stretch nylon, stretch towelling, jersey and cotton jersey.

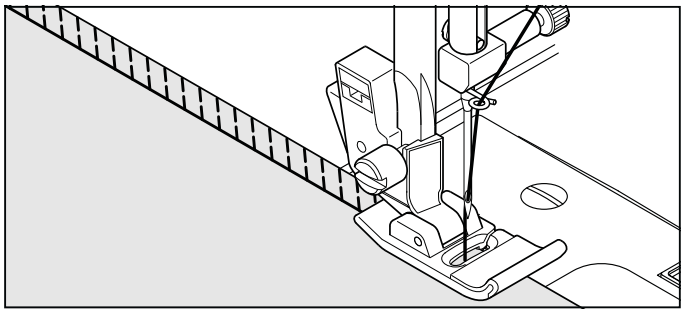

TURKISH STITCH

11

The turkish stitch is perfect for attaching flat elastic and for overcasting and for seaming and overcasting in one operation on slightly stretch fabrics and non-stretch ones such as linen, tweed, and medium to heavy-weight cotton.

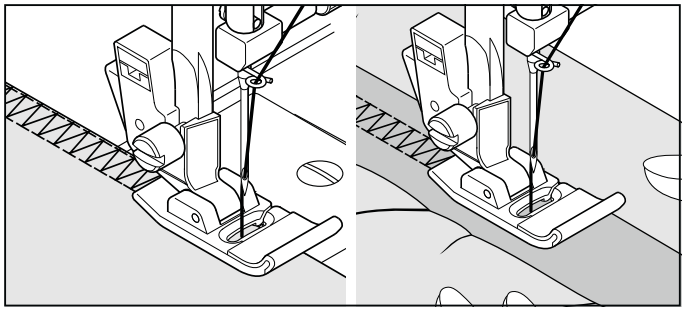

SLANT PIN STITCH

76 85

Excellent for hemstitching table and bed covers with an elegant touch. Sew along the raw edge of fabric and trim close to the outside of the stitching.

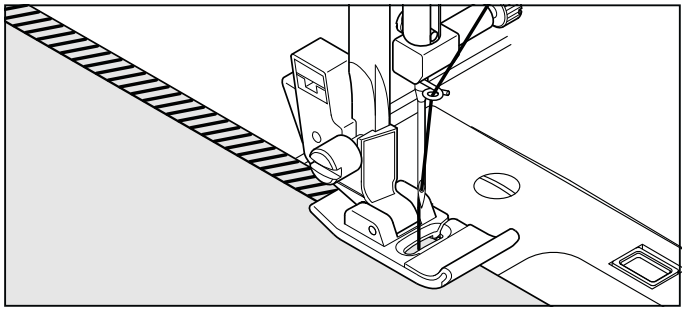

THORN STITCH

25

It is a versatile stitch used for joining fabric pieces and as a decorative touch.

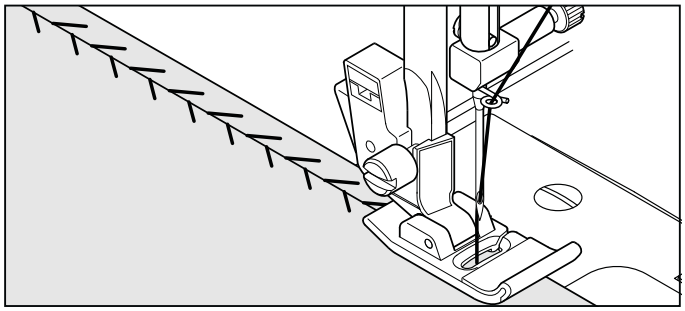

POINT NID D'ABEILLE

70

1. Piquez au point droit, des lignes de fronces séparées de ± 8 mm. Tirez sur le fil inférieur et froncez le tissu jusqu'à obtenir la longueur désirée. En cas de besoin, vous pouvez placer un biais à l'envers des lignes de fronces.
2. Piquez le nid d'abeille entre les lignes de fronces. Quand vous avez terminé, retirez les fils de points droits.

PUNTADA PANAL

70

1. Realiza una línea recta de fruncidos a través del tejido que se desea adornar con nido de abeja.
2. Con una tira estrecha de tejido, directamente debajo de la línea de fruncido, coser sobre los fruncidos. El diseño será una serie de diamantes pequeños.

SURJET OBLIQUE

75

Le surjet sert à la réalisation de couture et surjet en une seule opération. Avec ce point, vous pouvez faire des coutures étroites et souples, parfaitement adaptées aux maillots de bain, vêtements de sport, T-shirts, vêtements de bébé en nylon extensible, tissu en éponge extensible, jersey.

Les vêtements en tricot machine ou main peuvent être assemblés avec ce point. Vous pouvez également fixer les bandes d'encolure et les poignets.

PUNTADA OVERLOCK ELASTICA

75

Las costuras overlock elásticas producen una costura estrecha y elástica particularmente adecuada para prendas de baño, prendas de sport, camisetas T, prendas de niños de nylon elástico, toalla elástica, jersey y algodón.

POINT TURC

11

Le point turc est parfait pour attacher un élastique plat et convient particulièrement bien pour assembler et surfiler en une seule opération. C'est aussi un point très solide. Il permet également de poser aisément un élastique sur une pièce de lingerie.

PUNTADA TURCA

11

Overlock doble es perfecto juntar elástico plano y para sobrehilado y costura y sobrehilado en uno sobre los tejidos elásticos ligeramente y las no-elásticas como lino, mezclilla de lana, algodón de peso medio a pesado.

POINT EPINGLE OBLIQUE

76 85

Très pratique pour faire les ourlets de table et couvre-lit avec une touche élégante. Le point ressemblant à un point picot (ourlet cocotte) peut être effectué sur les tissus fragiles. Cousez le long de la bordure du tissu et coupez près de l'extérieur de la couture.

PUNTADA SOBREORILLADO INCLINADO

76 85

Es excelente para dobladillar manteles y sobrecamas dando un toque de elegancia. La puntada tipo picot también puede aplicarse en géneros finos. Cosa por el canto del material y recorte el sobrante del exterior de la costura.

POINT D'ÉPINE

25

C'est un point polyvalent utilisé pour joindre des morceaux de tissu et de la broderie.

PUNTADA "ESPINA"

25

Puntada versátil que se utiliza para unir piezas de género y bordado.

REINFORCED OVEREDGE STITCH

80 81

Both of these stitches are perfect for attaching flat elastic. They can also be used for smocking and as a seam finish.

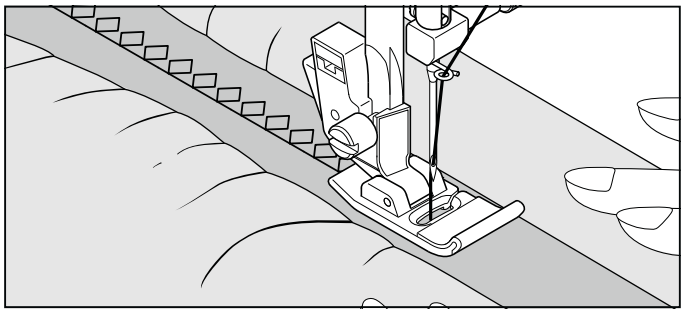

WIZARD STITCH

15

Wizard stitch, as well as being a decorative stitch, is ideal for patching stretch fabrics such as jersey and knitwear.

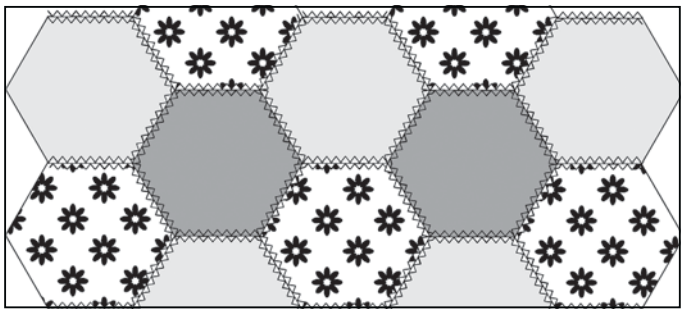

CROSSED STITCH

74

Use to sew and finish elastic fabrics or for decoration of borders.

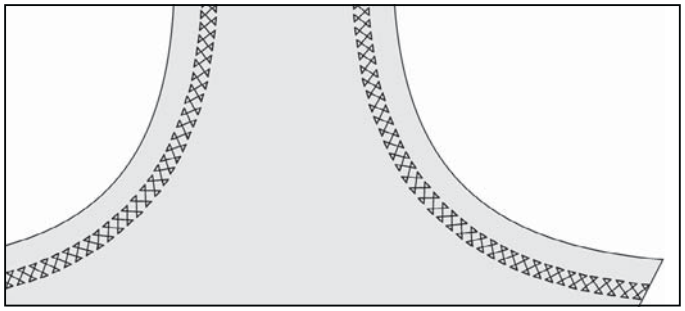

PIN STITCH

68 78

The Pin stitch is a traditional stitch pattern used for picot like edges and for applique work.

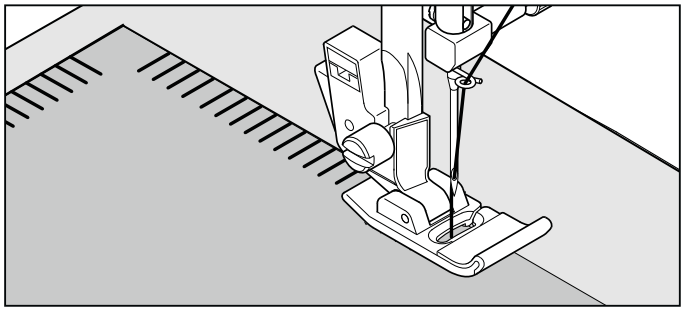

ENTREDEUX STITCH

71

Useful for decorative stitching on borders and for use in heirloom sewing. The Entredeux stitch is most often sewn with a Wing Needle (SINGER Style 2040) to create holes in the stitch pattern.

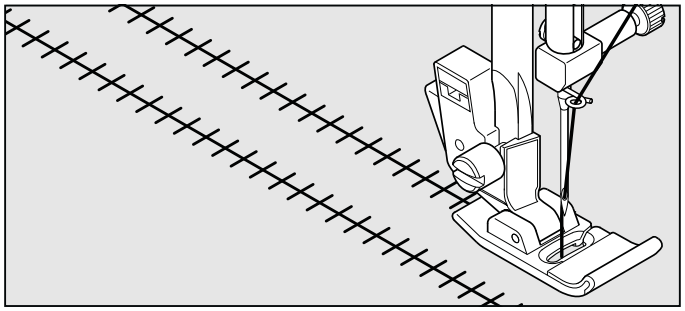

POINT SURJET RENFORCÉ

80 81

Convient particulièrement bien pour assembler et surfiler en une seule opération. C'est aussi un point très solide. Il permet également de poser aisément un élastique. Il convient aussi pour le smocking.

PUNTADA SOBRE-BORDE REFORZADO

80 81

Es perfecto para sobrehilado y costura y sobrehilado en uno sobre los tejidos elásticos ligeramente y las no-elásticas como lino, mezclilla de lana, algodón de peso medio a pesado.

POINT SORCIER

15

Le point de raccommodage extensible, en plus de sa qualite de point decoratif, convient tres bien au raccommodage de tissus élastiques tels que le jersey et les tricots.

PUNTADA MAGO

15

La puntada elástica de parches, además de ser una puntada decorativa es ideal para poner parches en géneros elásticos, tales como jersey y género de punto.

POINT CROISÉ

74

Utilisez-le pour finir les matières élastiques ou pour la décoration des bords.

PUNTO CRUZADO

74

Usela para coser y acabar tejidos elásticos o en la decoración de dobladillos.

POINT ÉPINGLE

68 78

Le point épingle est un motif de couture traditionnel utilisé pour le bords de style picot et pour la finition d'appliqué.

PUNTADA DE BROCHE

68 78

La puntada de broche es un patrón de puntadas tradicional usado para bordes dentados y para bordado de aplicaciones.

POINT ENTREDEUX

71

Utile pour la couture décorative sur bordures et pour l'utilisation lors de la couture ancienne. Le point entredeux et le plus souvent cousu à l'aide d'une aiguille aile (Style SINGER 2040) pour créer des trous dans le motif du point.

PUNTADA "ENTREDOS"

71

Útil para puntadas decorativas de bordes y para usar en costuras antiguas. La puntada "Entre dos" es más comúnmente usada con una aguja "de ala" (SINGER estilo 2040) para crear agujeros en el patrón de costura.

CASA LORENTE
TEL.-93 658 13 90
08840 VILADECANS

LADDER STITCH

72

The Ladder stitch is primarily used for drawn thread hemstitching. It can also be used for sewing over thin tape in an opposite or same color. Place the stitch in the center and a special effect will be obtained for decoration.

Another use for the ladder stitch is couching over narrow ribbon, yarn or elastic.

For drawn thread work, choose a medium to heavy weight linen-type fabric. After sewing, draw the thread out from within the ladder for an open, airy appearance.

NOTE: Be sure to sew accurately along the grain line, if you wish to draw out threads.

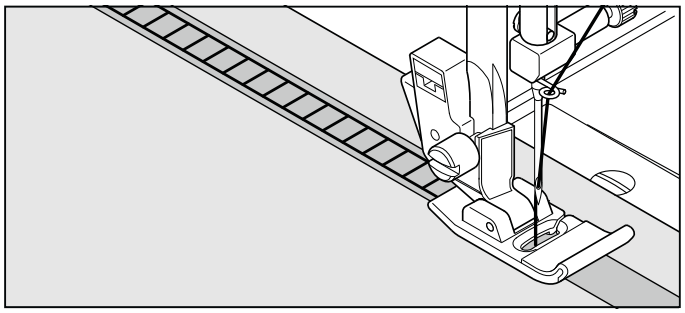

CRISS-CROSS STITCH

73 82

Used to sew and finish stretch fabrics or for decoration especially of borders.

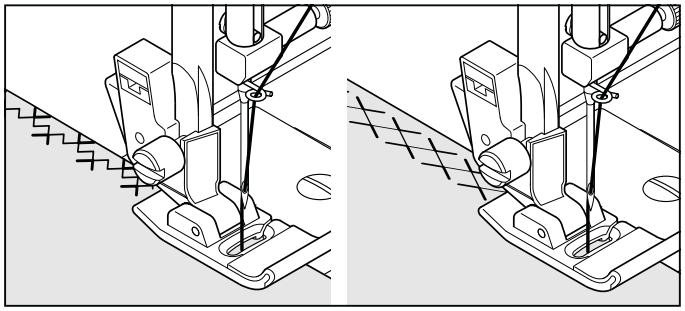

FISHBONE STITCH

77

Use to create decorative borders.

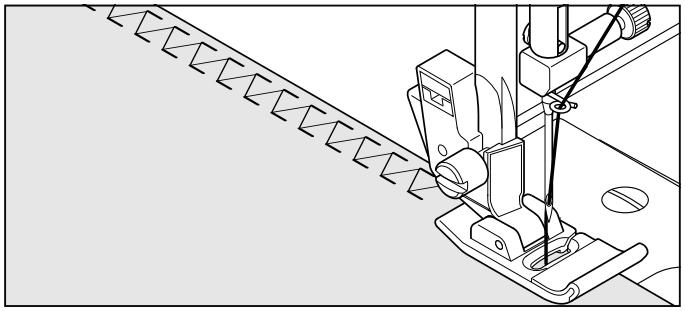

SEWING ON A BUTTON

90

SETTINGS :Presser foot - Button sewing foot
:Feed dog control -

Position your fabric and button under the presser foot. Lower presser foot. Turn the hand wheel counter clockwise (toward you) to make sure the needle clears both the left and right openings of the button. Adjust width if required. Sew 10 stitches across.

If a shank is required, place a darning needle on top of the button and sew over top of it.

Helpful Hint: To secure thread, pull both threads to the backside of the fabric and tie together.

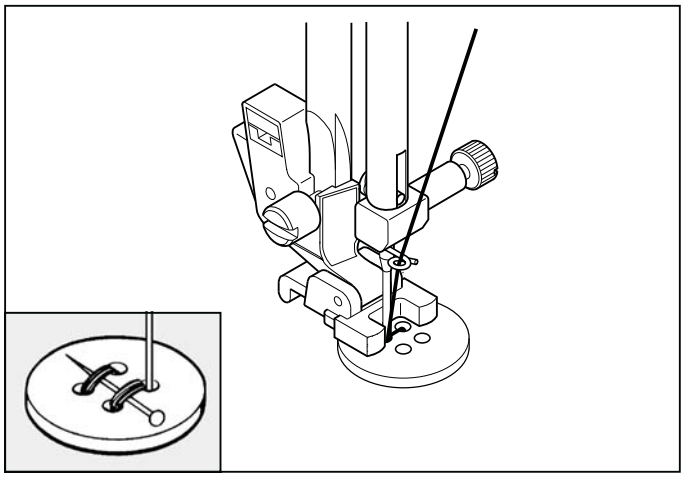

POINT D'ÉCHELLE 72

Le point d'échelle est principalement utilisé pour la couture d'ourlets à fil tiré. Il peut également être utilisé pour effectuer la couture par dessus une mince bande d'une couleur opposée ou semblable. Placez le point au centre pour obtenir un effet spécial pour la décoration.

Une autre utilisation du point d'échelle est le couchage sur des rubans étroits, des fils ou de l'élastique.

Pour les travaux de fil tiré, choisissez un tissu de type toile grossier et après la couture, tirez le fil de l'échelle pour obtenir une apparence ouverte et aérée.

NOTEZ : Assurez-vous de coudre précisément le long de la ligne de grain du tissu, si vous voulez tirer les fils.

POINT ENTRECROISÉ 73 82

Utilisé pour la couture et la finition des tissus extensibles ou pour la décoration principalement des bords.

POINT D'ARRETE 77

Utilisez-le pour des bordures décoratives et pour la broderie.

POSE DE BOUTONS 90

RÉGLAGES :Pied presseur - Pied Pied pour boutons
:Abaisse-griffes d'entraînement -

Positionner le tissu et le bouton sous le pied presseur. Abaisser le pied. Tourner le volant afin de s'assurer que l'aiguille passe nettement dans les trous gauche et droit du bouton (régler la largeur du point en fonction du bouton) et coudre le bouton lentement en utilisant approximativement 10 points.

Si une tige de maintien est requise, placer une aiguille de reprisage sur la partie supérieur du bouton et coudre.

Suggestion utile: Pour fixer le fil, tirez les deux fils vers l'arrière du tissu et liez-les ensemble.

PUNTADA EN ESCALERA 72

La puntada en escalera se usa principalmente para hacer dobladillos. También se puede usar para coser sobre cinta fina de un color opuesto o del mismo color. Coloque la puntada en el centro y obtendrá un efecto especial para decoración.

Otro uso posible de la puntada en escalera es ribetear sobre cintas angostas, hilos o elásticos.

Para trabajos con hilos de correr, elija un material tipo de lino grueso y después de coser haga correr el hilo dentro de la escalera para que tenga una apariencia más aireada.

NOTA: Asegúrese de coser a lo largo de la línea, si desea sacar los hilos.

PUNTADA ENTRECRUZ 73 82

Se usa para coser y terminar telas elásticas o para decoración especialmente para bordes.

PUNTADA RASPA 77

Utilicela para crear dobladillos decorativos y para bordados.

COSIDO DE BOTONES 90

AJUSTES :Pie prensatelas - Prensatelas para coser botones
:Control de dientes -

Coloque el botón en la posición deseada, baje el prensatelas, Gire el volante para comprobar que la aguja entra limpiamente en los agujeros derecho e izquierdo de botón (ajuste el ancho de la puntada) y cosa lentamente el botón con unas 10 puntadas.

Consejo útil: Para asegurar el hilo, tire de ambos hilos hacia atrás del material y átelos.

BUTTONHOLES

USING BUTTONHOLE FOOT

1. Insert a button in between tab A and tab B.
2. Buttonholes can be sewn to match the size of the button.

> It is helpful to remove the extension table when sewing a buttonhole, to keep the foot from vibrating when moving across the table.

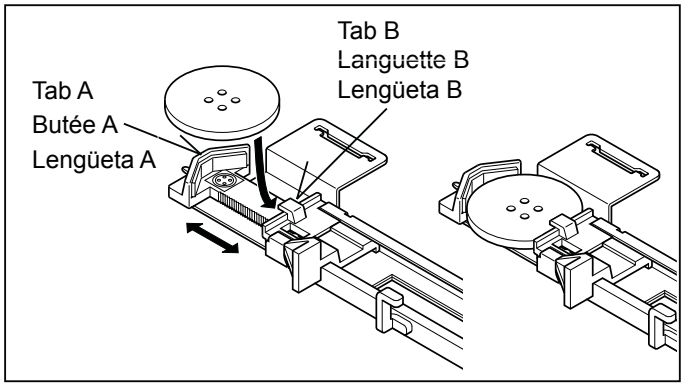

PROCEDURE

* Use an interfacing in the area of the garment where buttonholes are placed. Stabilizer should also be used.
* Make a practice buttonhole on a scrap of the fabric with the selected button.

1. Select one buttonhole pattern.

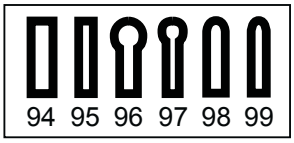

2. Replace the presser foot with the buttonhole foot. (Refer to “Changing presser foot” on page 22 - 23.)
3. Insert the button into the buttonhole foot. (Refer to “Using buttonhole foot” above.)

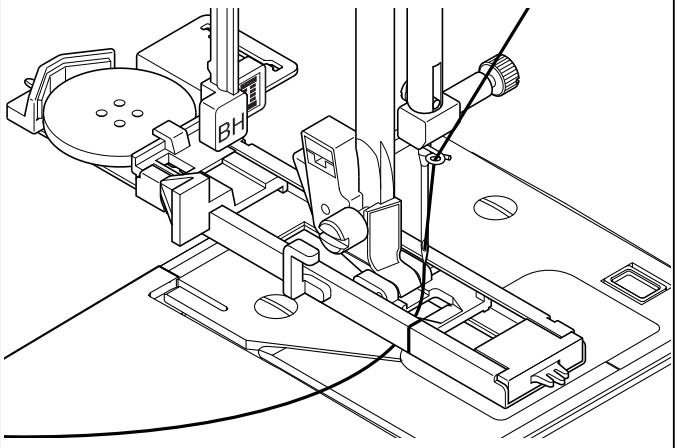

4. Set the buttonhole lever (C) so that it drops down vertically between the stoppers (A) and (B).

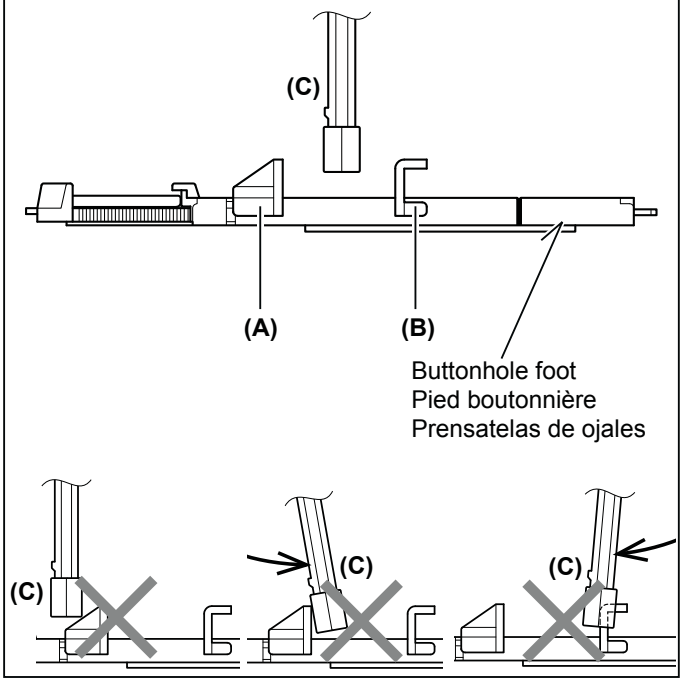

CONFECTION DES BOUTONNIÈRES

UTILISATION DU PIED BOUTONNIÈRE

1. Introduisez un bouton entre les butées A et B.
2. Les boutonnières peuvent être cousues de manière à correspondre à la taille du bouton.

Pour éviter un bruit sourd pendant la couture d'un bouton, retirez le plateau de rallonge.

PROCÉDURE

* Utilisez un entoilage à l'endroit où les boutonnières sont placées. Un stabiliseur peut aussi être utilisé.
* Faites une boutonnière d'essai sur un échantillon du tissu que vous utilisez. Essayez ensuite la boutonnière avec le bouton choisi.

1. Sélectionnez l'un des motifs de boutonnières.
2. Remplacez le pied presseur par le pied boutonnière. (Reportez-vous à la section "Remplacement du pied presseur" à la page 22 - 23.)
3. Introduisez le bouton dans le pied boutonnière. (Reportezvous à la section "Utilisation du pied boutonnière" ci-dessus.)
4. Réglez le levier de boutonnière (C) de manière qu'il s'abaisse verticalement entre les butées (A) et (B).

CONFECCION DE OJALES

USO DEL PIE DE OJALADORA

1. Inserte un botón entre la lengüeta A y la lengüeta B.
2. Los ojales pueden ser cosidos para estar de acuerdo con el tamaño del botón.

Para evitar hacer ruido fuerte al coser un botón, quitar la mesa extensible.

PROCEDIMIENTO

* Practique haciendo un ojal en un resto de material del tipo que va a usar. Debe usarse también entretela de estabilizador.
* Use una entretela en el área de la vestimenta donde se van a hacer los ojales. Se puede usar papel tisú o entretela normal. Después de coser el ojal retire el papel.

1. Seleccione uno de los patrones de ojales.
2. Cambie el prensatelas por el pie de ojaladora. (Consulte "Cambio del pie prensatelas" en la página 22 - 23.)
3. Inserte el botón en el pie de ojaladora. (Consulte "Uso del pie de ojaladora" arriba.)
4. Ajuste la palanca de ojales (C) de manera que baje verticalmente entre los topes (A) y (B).

5. Carefully mark the position of buttonhole on your garment.

6. Place the fabric under the foot. Pull out the bobbin thread underneath the fabric to a length of about 4 inches to the rear.

7. Align the buttonhole mark on the fabric with the mark on the buttonhole foot, and then lower the buttonhole foot.

8. While holding the top thread, start the machine.

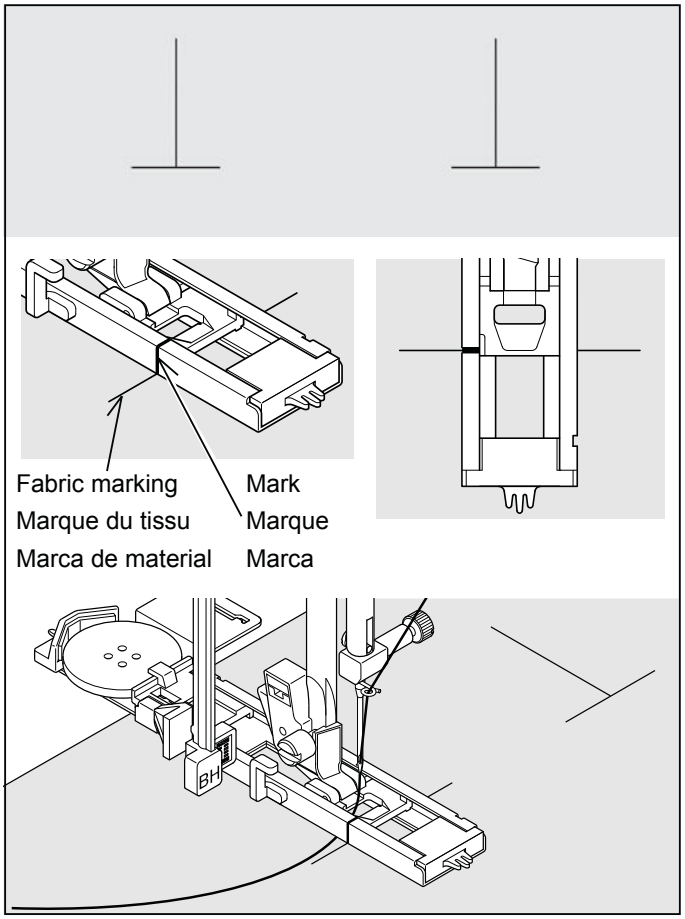

* Sewing will be completed automatically in the following order.

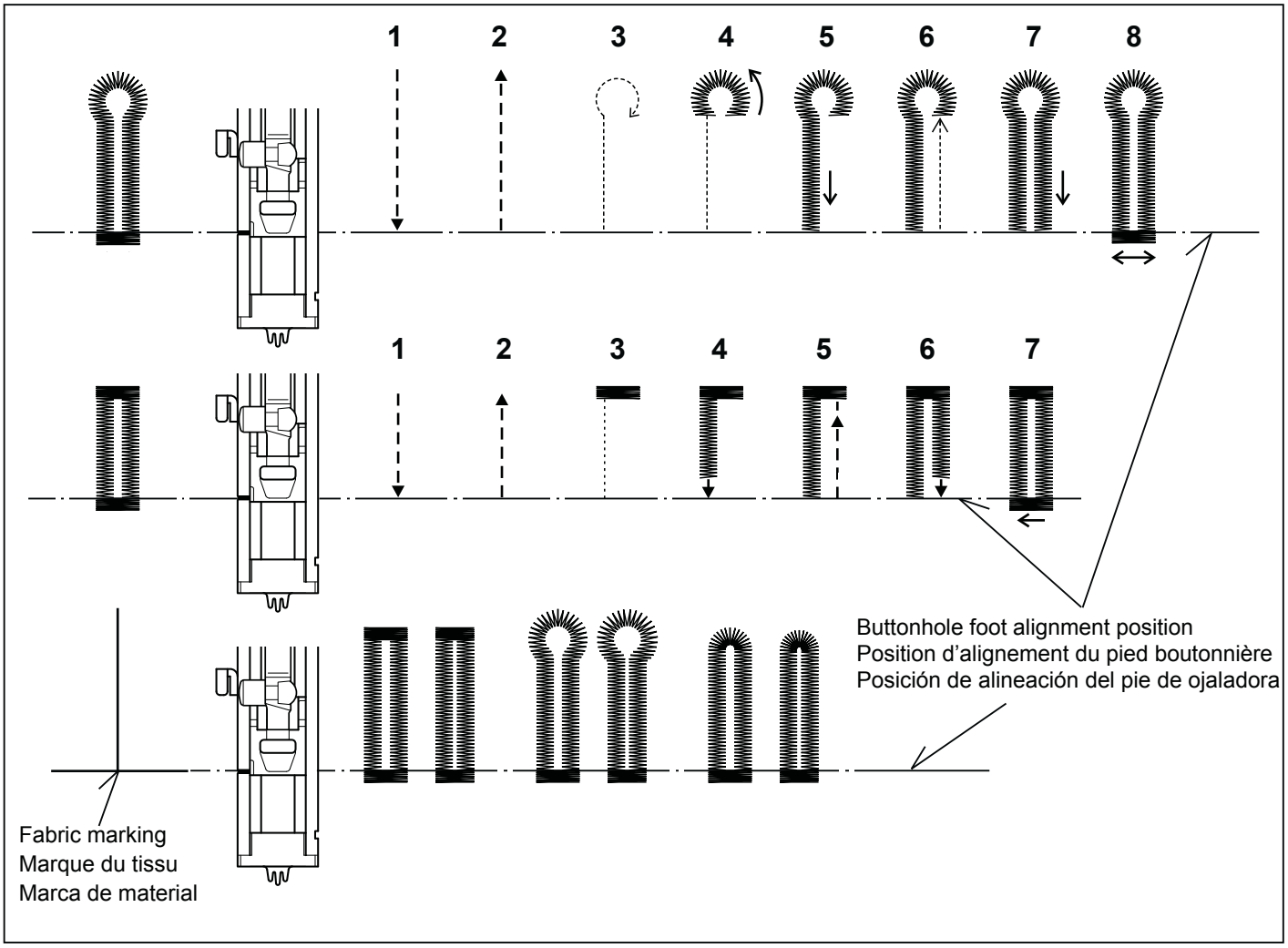

5. Marquez soigneusement la position de la boutonnière sur le vêtement.

6. Placez le tissu sous le pied. Tirez le fil de la bobine sous le tissu sur une longueur d'environ 10 centimètres vers l'arrière.

7. Alignez la marque de la boutonnière du tissu sur la marque du pied presseur, puis abaissez le pied boutonnière.

8. Tout en tenant le fil supérieur, démarrez la machine.

* La couture sera complétée automatiquement dans l'ordre indiqué sur l'illustration.

5. Marque cuidadosamente la posición del ojal en la vestimenta.

6. Coloque el material debajo del pie. Tire del hilo de la bobina debajo del material a un largo de aproximadamente 10 cm hacia atrás.

7. Alinie la marca del ojal en el material con la marca en el pie de ojaladora, y luego baje el pie de ojaladora.

8. Mientras sostiene el hilo superior, haga funcionar la máquina.

* La costura se terminará automáticamente en el siguiente orden.

9. When sewing is finished, use a buttonhole opener to open up the fabric in the center of the buttonhole.
   Be careful not to cut any of the bartack threads.

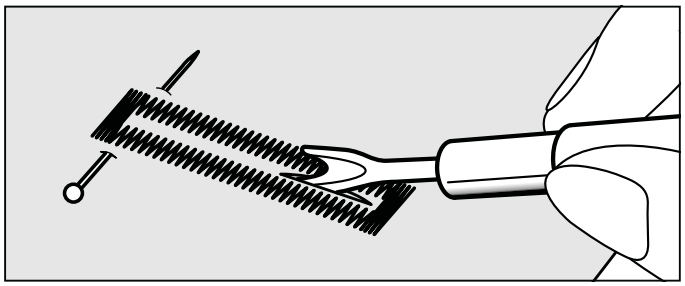

CORDED BUTTONHOLES

Hook filler cord (crochet thread or buttonhole twist) over the spur and pull both ends of the cord forward under the foot and tie off the cord as shown in the illustration.

Sew buttonhole so that zigzag stitches cover the cord.

When completed, release the cord from the foot and snip off the extra length.

If desired, instead of snipping off the extra length, bring them to the back side with a large hand needle, then tie to secure.

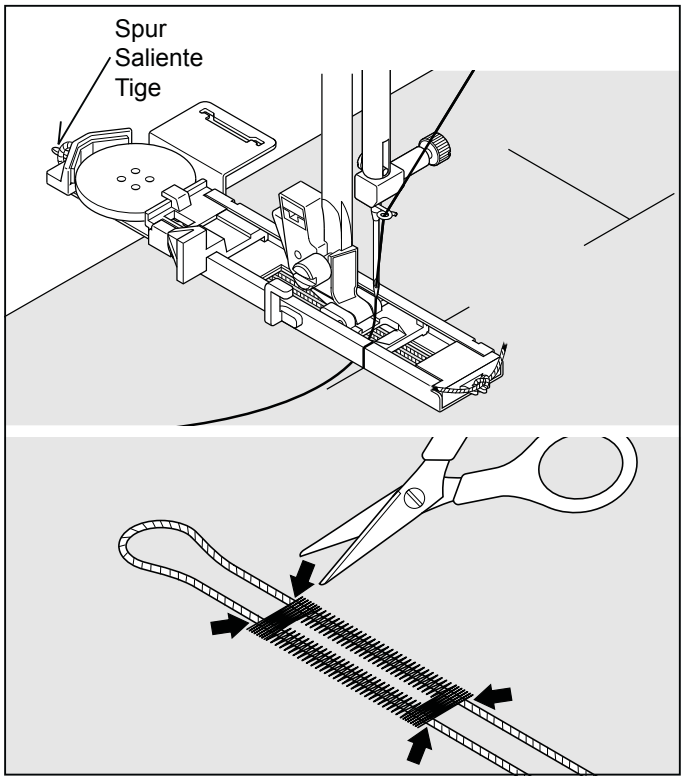

BUTTONHOLING WITH HARD-TO-SEW FABRICS

When buttonholing with hard-to-sew fabrics or along the edge of multi-layered garments, attach the under-plate (A) onto the buttonhole foot as illustrated to make perfect buttonholes.

Place the fabric between the under-plate and buttonhole foot.

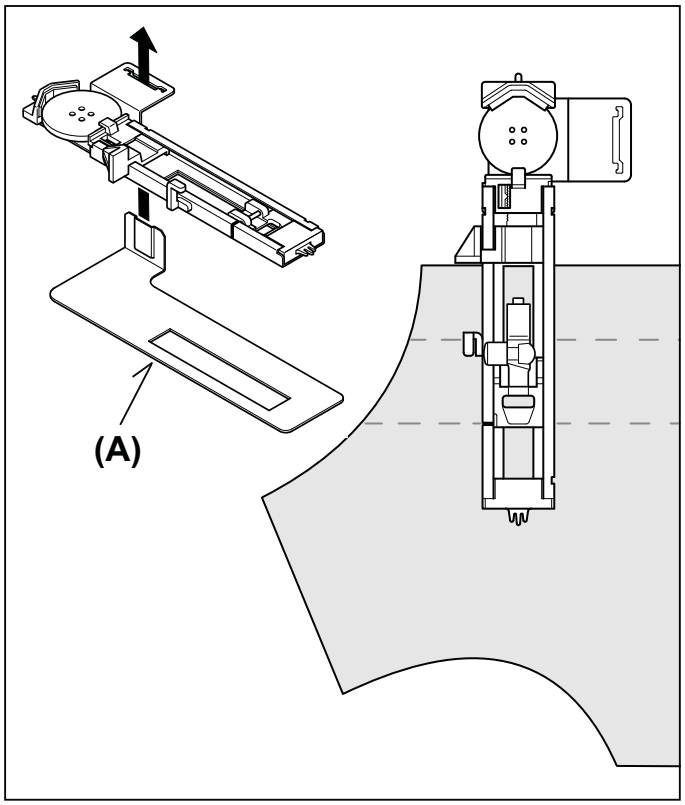

9. Une fois la couture terminée, utilisez un outil d'ouverture de boutonnière pour ouvrir le tissu au centre de la boutonnière. Veillez à ne pas couper le fil de la couture.

9. Cuando se termina la costura, use un abridor de ojales para abrir el material en el centro del ojal.
Tenga cuidado de no cortar el hilo de la costura.

BOUTONNIÈRES GANSEES (RENFORCÉES)

Accrocher le cordonnet (fil de passe ou fil de soie) sur la tige du pied pour boutonnière et tirer les deux extrémitès sous le pied vers le devant.
Coudre la boutonnière de manière à ce que le zig-zag recouvre le cordonnet.
La boutonnière terminée, détacher le cordonnet du pied, tirer les bouts vers l'avant et tailler l'excédant de fil.

Si désiré, au lieu de couper les fils superflus, emmenez-les vers le dessous du tissu à l'aide d'une grosse aiguille pour coudre à la main et ensuite nouez-les pour les barrer.

OJALES CON CORDON

Enganchar el cordón de relleno al saliente de la guía y estirar ambos extremos del cordón hacia adelante, por debajo de la guía. Coser el ojal de forma que las puntadas de zig-zag cubran el cordón.
Cuando se haya terminado, soltar el cordón, tirar hacia adelante de los extremos y cortar el sobrante.

Si se desea, en vez de cortar el largo extra, colóquelo en la parte posterior con una aguja larga de costura a mano, luego amarre para asegurar.

COUTURE DE BOUTONNIÈRES AVEC DES TISSUS DIFFICILES À COUDRE

Lorsque vous cousez des boutonnières sur des tissus difficiles à coudre, ou le long des bords de vêtements à plusieurs couches, fixez la sous-plaque (A) sur le pied de boutonnière comme indiqué sur l'illustration pour réaliser des boutonnières parfaites.

Placez le tissu entre la sous-plaque et le pied de boutonnière.

HACIENDO OJALES EN MATERIALES DIFICILES DE COSER

Al hacer ojales en materiales difíciles de coser o a lo largo de prendas de varias capas, coloque la placa inferior (A) en la pata para ojales tal como se indica para hacer ojales perfectos.

Coloque el material entre la placa inferior y la pata para ojales.

MANUAL BUTTONHOLE

* Use the automatic buttonhole stitches (#94-99) and automatic buttonhole foot for buttons up to 1 3/4 ”(45mm) in length. For larger buttons use the satin foot and the manual buttonhole stitches (#91-93).
* Use the satin foot to create larger buttonholes.

1. Carefully mark the buttonhole length on your garment. Place the fabric with the buttonhole marking under the satin foot so that the foot is positioned at the top of the buttonhole mark.

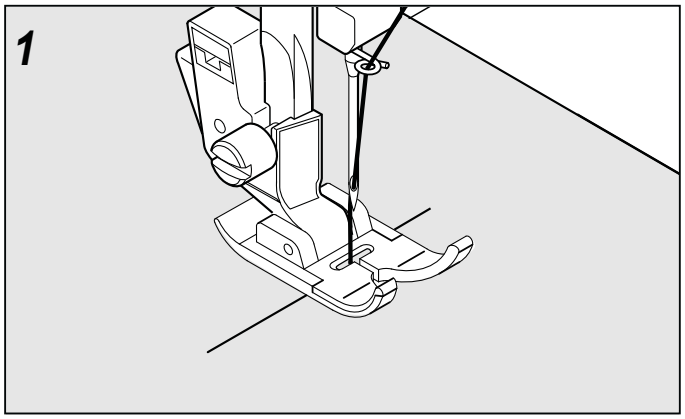

2. Start the machine to form first bartack and left side of buttonhole.

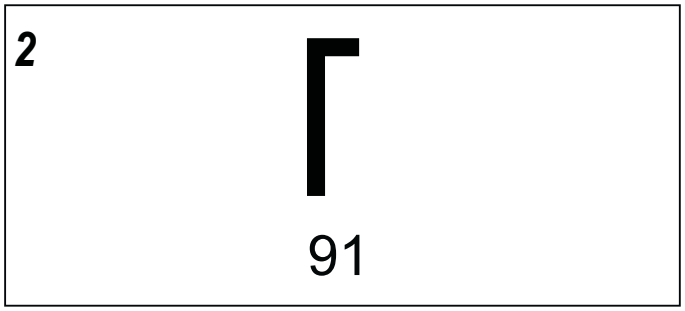

3. Sew second bartack and stitch backward until needle reaches beginning of buttonhole.

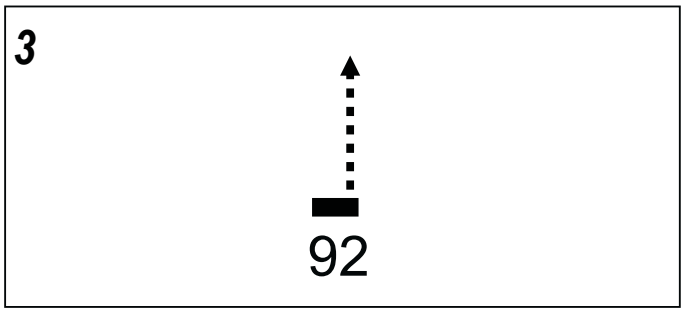

4. Stitch forward to the end of buttonhole mark to complete buttonhole.

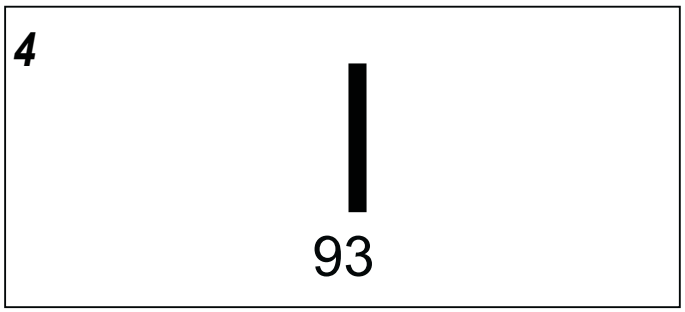

5. Stop sewing when you have completed the buttonhole and press Tacking Stitch button to tie off.

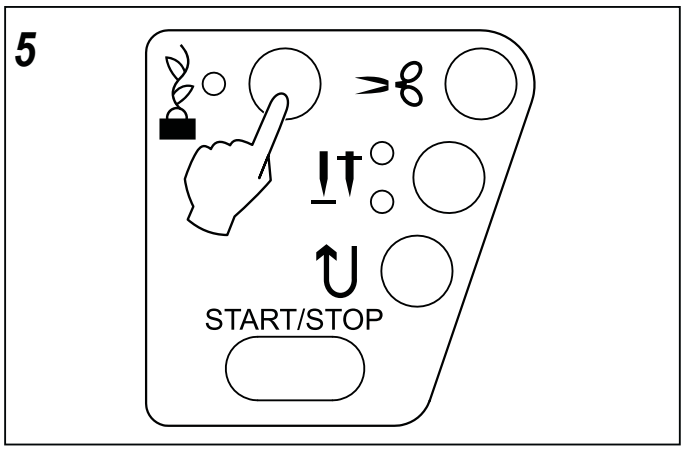

BOUTONNIÈRE MANUELLE

* Utiliser les points de boutonnière automatiques (#94-99) et le pied de boutonnière automatique pour un bouton jusqu'à 1 3/4 "(45mm) de long. Pour de plus grands boutons utilisés le pied de satin et le point de boutonnière manuels (#91-93).
* Utiliser le pied de satin pour créer de plus grandes boutonnières.

1. Marquez soigneusement la longueur de boutonnière sur votre vêtement.
   Placez le tissu avec la marque de la boutonnière sous le pied de satin de façon à ce que le pied soit positionné au-dessus de cette marque.
2. Démarrer la machine pour former d'abord la barre d'arrêt et le côté gauche de la Boutonnière.
3. Coudre la seconde barre d'arrêt et ensuite coudre en marche arrière jusqu'à ce que l'aiguille atteigne le début de la boutonnière.
4. Coudre vers l'avant jusqu'à la marque indiquant la fin de la boutonnière pour compléter celle-ci.
5. Arrêter de coudre lorsque la boutonnière sera complétée et la appuyé sur le bouton du Point de bâti (d'arrêt) pour fixer le tout.

OJAL MANUAL

* Use el ojalador automático en puntadas (#94-99) y el prensatelas para ojales hasta un 1 3/4" (45 mm) de largo. Para botones más grandes use el prensatelas de usos especiales y el ojalador manual en puntadas (#91-93).
* Use el prensatelas para coser en satín para crear ojales más grandes.

1. Marque cuidadosamente el largo del ojal en su prenda. Coloque la tela con la marca del ojal abajo del prensatelas de satín, de manera que el pie se coloque arriba de la marca del ojal.
2. Haga funcionar la máquina para hacer el primer remate y el lado izquierdo del ojal.
3. Cosa el segundo remate y la puntada hacia atrás hasta que la aguja llegue al inicio del ojal.
4. Cosa hacia adelante hasta el final de la marca del ojal para completar el ojal.
5. Detenga la costura cuando haya terminado el ojal y presione el botón de puntada Hilvanado para separarlo.

CASA LORENTE
TEL.-93 658 13 90
08840 VILADECANS

DECORATIVE SEWING

Presser foot: Satin Foot

Different types of decorative stitches are available.
The following are examples of how to use and sew these stitches.
You can use other stitches in the same way.

- You should carry out a test sewing on a scrap piece of the fabric being sewn, to check the stitch pattern to be used.
- Before starting to sew, check that there is enough thread wound onto the bobbin to make sure that the thread will not run out during sewing.
- Slightly loosen top thread tension.
- For best results use a stabilizer that is appropriate for the particular fabric that you are working with. For example, place a piece of tear-away stabilizer underneath the stitching area when working with a cotton fabric. (See page 72-75 for more help with stabilizer selection).

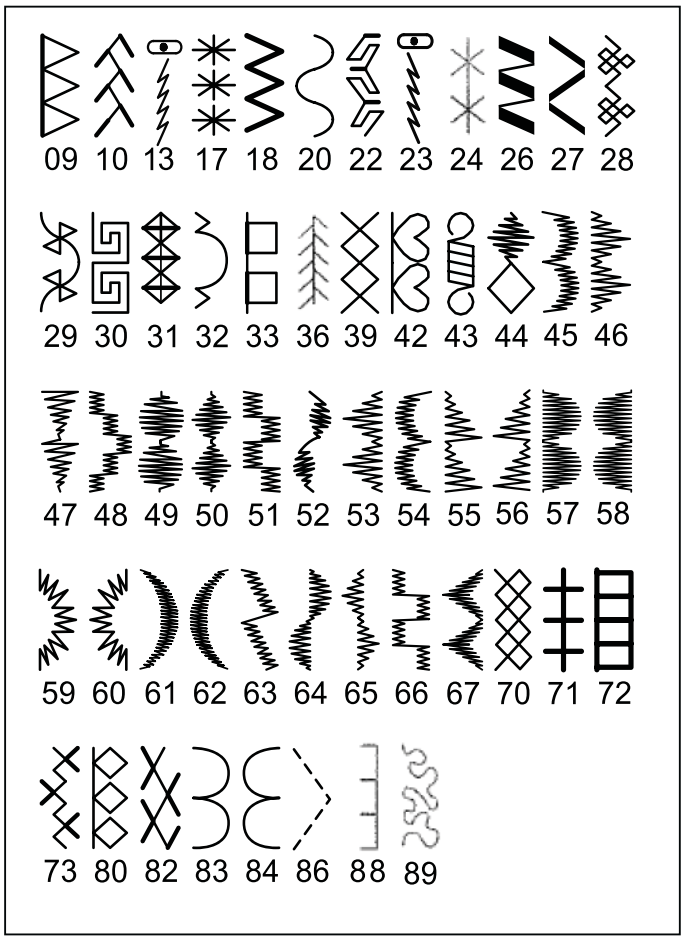

TIPS ON DESIGN STITCHING

Scallop Stitch (45)

This is an ideal decorative stitch for finishing the edges of fabrics, such as those used for table linens or children's clothing. When sewing this stitch on a fabric edge, first sew the stitch with a stabilizer underneath the fabric. Trim the edge of the fabric along the edge of the stitch, being careful not to cut into the stitching.

Pyramid (46)

This stitch can be used for embellishing bias binding or creating decorative borders on garments and home dec projects.

Arrowhead (47)

In addition to using this pattern as a decorative stitch, it can also be used as a triangular backtack stitch for reinforcing places which can easily unravel. This is particularly useful for sewing both edges of pockets..

Checker Board Zigzag (48) and Checker Double (51)

Use a bias tape and fold back the edge. Sew the checker stitch on top of this.

Diamond (50)

Fold over the edge of the fabric and use this stitch to tidy up the edge.
Scallop stitches and diamond stitches can be combined to create other attractive patterns.

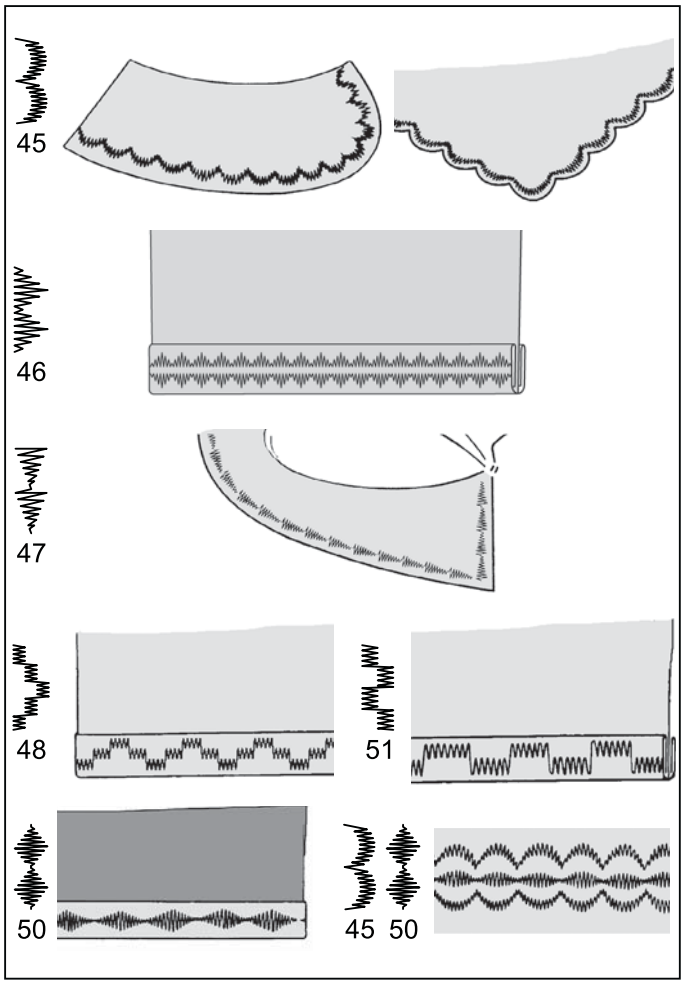

COUTURE DÉCORATIVE

Pied Presseur: Pied Point Bourdon

Différents types de points décoratifs sont disponibles.
Les exemples suivants vous démontrent la façon d'utiliser et coudre ces points.
Vous pouvez utiliser d'autres points de la même façon.

- Vous devriez effectuer un test de couture sur un rebut du tissu que vous utiliserez, pour vérifier le modèle de point à être cousus.
- Avant de démarrer la couture, vérifier qu'il y a assez de fil d'embobiné sur la canette pour vous assurez de ne pas en manquer pendant la couture.
- Desserrer légèrement la tension du fil supérieure.
- Pour de meilleurs résultats utilisé un stabilisateur approprié au tissu sur lequel vous travaillez. Par exemple, insérez une pièce de stabilisateur qui s'enlève en le déchirant en-dessous de la section de couture en travaillant avec un tissu de coton. (Voir la page 72-75 pour plus d'aide pour sélectionner un stabilisateur).

COSTURA DECORATIVA

Pie Prensatelas: Pie Prensatelas para coser en satín

Se dispone de diferentes tipos de puntadas decorativas
Los siguientes son ejemplos de cómo usar y coser estas puntadas.
Puede usar otras puntadas de la misma manera.

- Deberá hacer una prueba en un pedazo de tela para checar el patrón a usar.
- Antes de empezar la costura, verifique que haya suficiente hilo en la bobina para asegurarse que no se quedará sin hilo durante la costura.
- Afloje ligeramente la tensión del hilo superior.
- Para mejores resultados use un estabilizador que sea adecuado para la tela que en particular está trabajando. Por ejemplo, coloque un pieza de estabilizador desprendible debajo del área de costura cuando cosa en tela de algodón. (Ver página 72-75 para más ayuda en la selección de estabilizadores).

ASTUCES POUR LA COUTURE DE DESSIN

Point Coquille (45)

C'est un point décoratif idéal pour finir les bords du tissu, comme ceux utilisés pour les serviettes de table ou les vêtements d'enfant. En cousant ce point sur le rebord du tissu, premièrement cousez le point en appliquant un stabilisateur en-dessous du tissu. Découper le rebord du tissu le long du point, en prenant soin de ne pas couper dans la couture.

Point Pyramide (46)

Ce point peut être utilisé pour embellir le point billais ou la création de bordures décoratives sur les vêtements et vos projets de décoration domestique.

Point Pointe De Flèche (47)

En plus d'utiliser ce modèle comme un point décoratif, il peut aussi être utilisé comme un point d'arrêt triangulaire pour renforcer les endroits qui peuvent facilement se découdre. C'est particulièrement utile pour coudre les deux bords de poches de pantalons.

Zigzag en Jeux d'Échec (48) et Échec Double (51)

Utilisez un ruban à billais et replier le bord. Cousez le point d'échec sur le dessus du rebord.

Point Diamant (50)

Rabattez le bord du tissu et utilisez ce point pour le retenir.
Les points Coquille et les points Diamant peuvent être combinés pour créer d'autres modèles attrayants.

CONSEJOS SOBRE PUNTADAS DECORATIVAS

Puntada Creciente de Ondas (45)

Esta es ideal para puntadas decorativas para manteles así como para mangas y cuellos de prendas de damas y niños, y también para acabar bordes. Cuando se usa este patrón en puntada para acabar bordes, primero se debe coser la puntada y luego cortar el borde del material a lo largo del borde de la puntada. Tenga cuidado de no cortar la costura.

Pirámide (46)

Use cinta cortada al sesgo y pliegue el borde. Cosa con puntada pirámide la parte de arriba de ésta. Ideal para prendas y decoración del hogar.

Punta de Flecha (47)

Además de usar este patrón como una puntada decorativa, también puede ser usado como una puntada de refuerzo triangular para reforzar lugares que se pueden deshilachar fácilmente. Esto es muy útil para costura de los bordes de bolsillos.

Dominó Zigzag (48) y Dominó Doble (51)

Use cinta cortada al sesgo y pliegue el borde. Cosa con puntada Dominó la parte de arriba de ésta.

Diamante (50)

Pliegue al borde del material y use esta puntada para acabar el borde.
Se pueden combinar puntadas festoneadas y puntadas de diamantes para crear atractivos patrones.

MORE SEWING EXAMPLES

See examples to the right for more examples on how to use the decorative stitches.

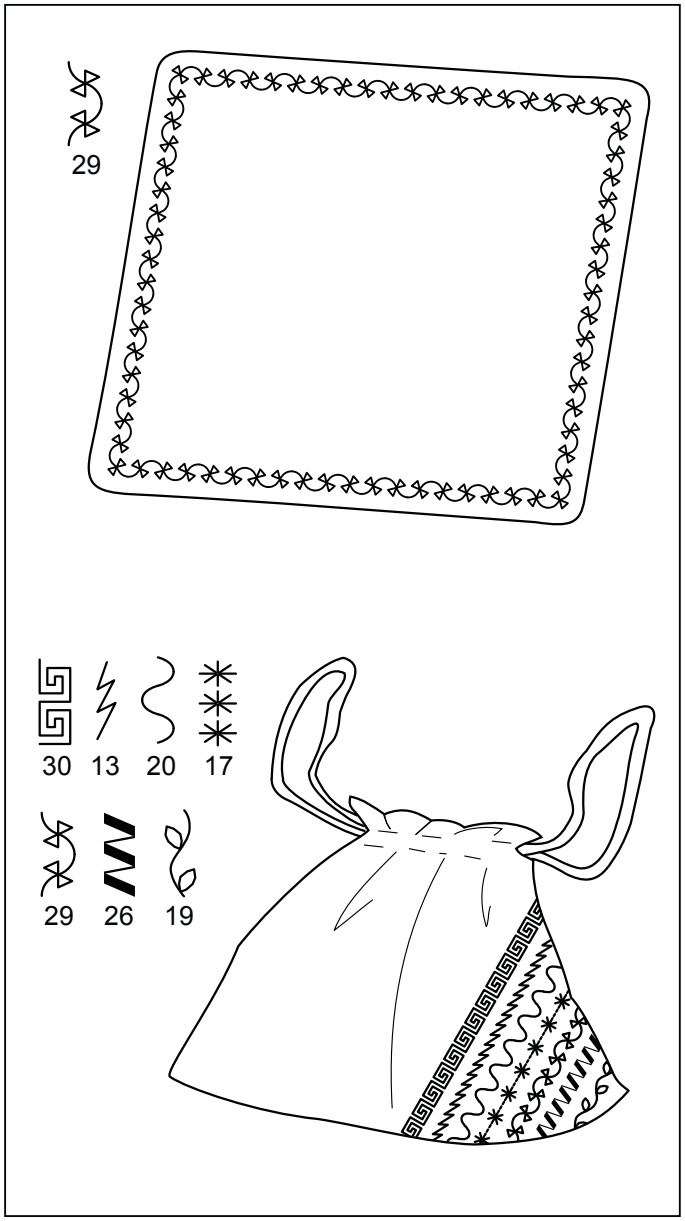

PLUS D'EXEMPLES DE COUTURE

Voir les exemples à droite pour plus d'exemples sur la façon d'utiliser les points décoratifs.

MAS EJEMPLOS DE COSTURA

Ver ejemplos a la derecha de cómo usar las puntadas decorativas.

3. OTHER THINGS YOU SHOULD KNOW

PRESSER FOOT LIFTER

There are three positions for your presser foot.

1. Lower the presser foot to sew.
2. Raise the lifter to the middle position to insert or remove fabric.
3. Lift it to its highest position to change the presser foot or to remove thick fabric.

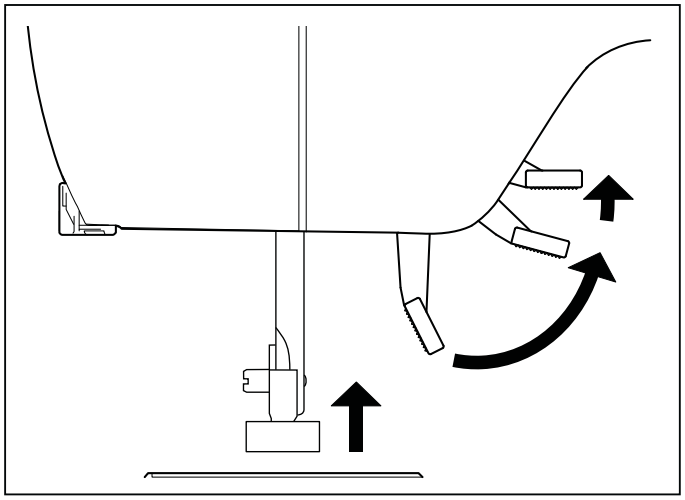

FEED DOG CONTROL

The feed dogs control the movement of the fabric that is being sewn. They should be raised for all general sewing purposes and lowered for darning, freehand embroidery and monogramming so that you, not the feed dogs, are moving the fabric.

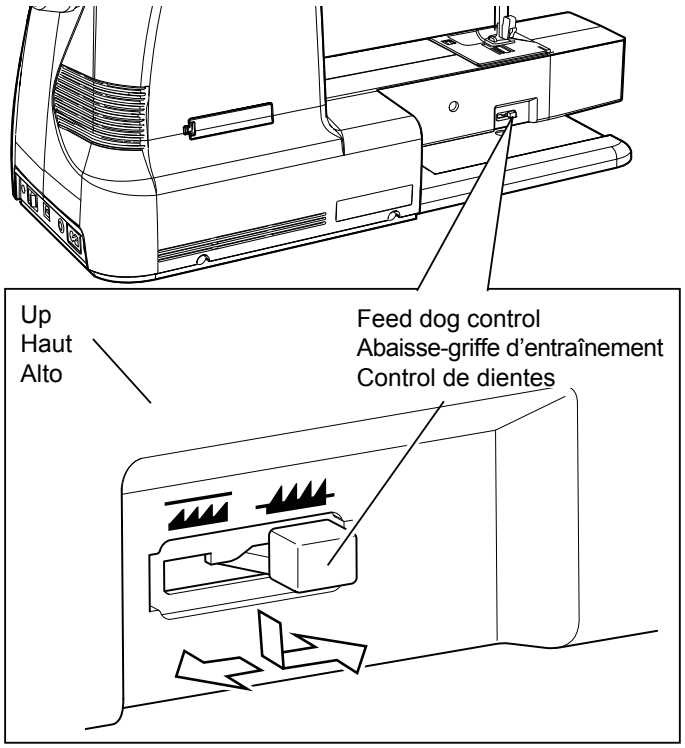

CONVERTING TO FREE-ARM SEWING

Your machine can be used either as a flat- bed or as a free-arm model.

With the extension table in position, it provides a large working surface as a standard flat-bed model.

To remove the extension table, hold it firmly with both hands and pull it off to the left as shown. To replace, slide the extension table back into place until it clicks.

With the extension table removed the machine converts into a slim free-arm model for children's clothes, cuffs, trouser legs, and other hard-to-reach places.

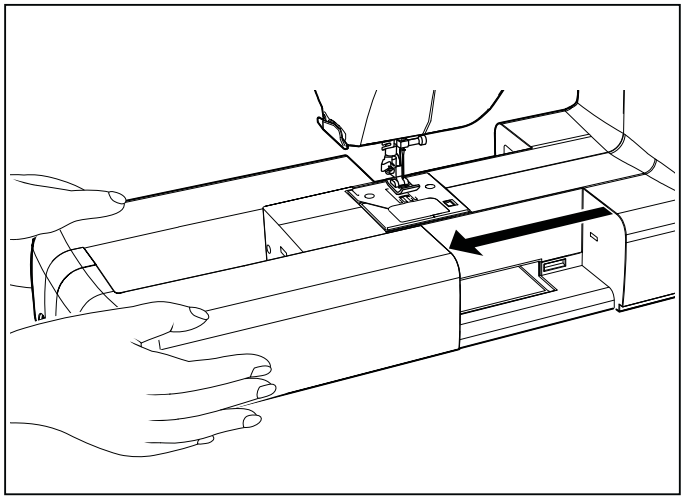

Note: When the extension table is removed, you will see a plate with arrow on it on the back of the machine. This door is permanently shut and should not be used or opened.

3. D'AUTRES CHOSES QUE VOUS DEVRIEZ SAVOIR

LEVIER DU PIED PRESSEUR

Il y a 3 positions pour votre Pied Presseur :

1. Abaisser le levier pour coudre.
2. Soulevez le levier en position médiane pour insérer ou enlever le tissu.
3. Soulever le levier à sa position la plus haute, pour changer le pied ou enlever les tissus épais.

CONTRÔLE DES GRIFFES D'ENTRAÎNEMENT

Les griffes d'entraînement assurent le mouvement du tissu pendant la couture. Elles doivent être remontées pour la couture normale et abaissées pour le reprisage, la broderie à main libre et les monogrammes, de telle façon que c'est vous qui déplacez le tissu et non pas les griffes.

UTILISATION DU BRAS LIBRE

Cette machine peut s'utiliser aussi bien sous la forme d'une base plane que celle d'un bras libre. En conservant la table de rallonge en place, vous disposez d'une grande table de travail.

Pour retirer la table de rallonge, tenez-la fermement avec les deux mains et tirez-la à gauche vers l'extérieur, comme indiqué sur l'illustration. Pour la remettre en place, faites glisser la table de rallonge à sa place jusqu'à ce qu'elle s'enclenche.

Lorsque la table de rallonge est retirée, la machine est transformée en un modèle à bras libre profilé convenant parfaitement à la couture des vêtements pour enfants, des manchettes, des jambes de pantalons, et autres endroits d'accès difficiles.

Remarque: Lorsque la table de rallonge est retirée, vous verrez une plaque avec une flèche gravée dessus, derrière la machine. Cette plaque est fermée de façon permanente et ne doit pas être utilisée ou ouverte.

3. OTRAS COSAS QUE USTED DEBE SABER

PALANCA PIE PRENSATELAS

Su prensatelas tiene tres posiciones.

1. Bajar el prensatelas para coser.
2. Levantar la palanca a la posición media para insertar o mover la tela.
3. Levantar a la posición más alta para cambiar el prensatelas o para mover el material grueso.

CONTROL DE DIENTES

Los dientes controlan el movimiento del tejido que se esta cosiendo. deben estar elevados durante las operaciones de costura y bajados durante el remendado, bordado con bastidor y colocación de anagramas de modo que sea usted y no los dientes quien mueva el género.

CONVERSION PARA LA COSTURA CON BRAZO

La máquina se puede utilizar como base plana o como una máquina de brazo libre.

Con la base de extensión en posición se consigue una superficie de trabajo grande como la de un modelo normal de base plana.

Para retirar la extensión de la cama, sosténgala firmemente con ambas manos y sáquela hacia la izquierda tal como se indica. Para volver a colocarla, deslice la extensión de la cama nuevamente a su lugar hasta que haga clic.

Con la extensión de la cama retirada la máquina se convertirá en un modelo de brazo libre para costura de ropa de niños, puños, piernas de pantalones, y otros lugares complicados.

Nota: Cuando la mesa extensora es removida usted podrá ver una placa con una flecha en la parte de atrás de la máquina. Esta puerta está permanentemente cerrada y no debe ser usada o abierta.

PERFORMANCE CHECKLIST

GENERAL PROBLEMS

Machine does not sew.
* Power switch is turned off.
  – Wait for 5 to 10 minutes and turn on the switch again.
* Buttonhole lever is not raised when sewing stitch patterns.
  – Raise buttonhole lever. (see page 52 - 55).
* Buttonhole lever is not lowered when sewing buttonhole.
  – Lower buttonhole lever. (see page 52 - 55).

Machine jams/knocks.
* Thread is caught in hook. - Clean hook. (see page 68 - 69).
* Needle is damaged. - Replace needle. (see page 21).

Fabric does not move.
* Presser foot is not lowered - Lower presser foot. (see page 64 - 65).
* Stitch length is too short - Lengthen stitch length. (see page 24 - 27).
* Feed dogs are lowered - Raise feed dogs. (see page 64 - 65).

STITCHING PROBLEMS

Machine skips stitches.
* Needle is not all the way up into needle clamp. (see page 21).
* Needle is bent or blunt. - Replace needle. (see page 21).
* Machine is not threaded correctly. (see page 16 - 19).
* Thread is caught in hook. - Clean hook. (see page 68 - 69).

Stitches are irregular.
* Needle size is not correct for thread and fabric. (see page 20).
* Machine is not threaded correctly. - (see page 16 - 19).
* Top thread tension is too loose. (see page 22 - 23).
* Fabric is being pulled or pushed against machine feeding action. - Guide it gently.
* Bobbin has not been wound evenly. - Rewind bobbin. (see page 12 - 13).

Needle breaks.
* Fabric is being pulled or pushed against machine feeding action. - Guide it gently.
* Needle size is not correct for thread and fabric. (see page 20).
* Needle is not all the way up into the needle clamp. (see page 21).

THREAD PROBLEMS

Needle thread breaks.
* Machine is not threaded correctly. (see page 16 - 19).
* Top thread tension is too tight. (see page 22 - 23).
* Needle is bent. - Replace needle. (see page 21).
* Needle size is not correct for thread and fabric. (see page 20).

Bobbin thread breaks.
* Bobbin case is not threaded correctly. (see page 14 - 15).
* Lint accumulates in bobbin case or hook. - Remove lint (see page 68 - 69).

Fabric puckers.
* Top thread tension is too tight. - Adjust thread tension. (see page 22 - 23).
* Stitch length is too long for sheer or soft fabric. - Shorten stitch length. (see page 24 - 27).

VÉRIFICATION DES PETITS PROBLÈMES DE COUTURE

PROBLÈMES GENERAUX

La machine ne coud pas:
* L'interrupteur est hors fonction. Attendre 5 à 10 minutes et allumez l'interrupteur de nouveau.
* Le levier pour boutonnière n'est pas relevé lorsque vous cousez des motifs de points. - Relevez le levier pour boutonnière (voir page 52 - 55).
* Le levier pour boutonnière n'est pas abaissé lorsque vous cousez une boutonnière. - Abaissez le levier pour boutonnière (voir page 52 - 55).

La machine est coincer:
* Le fil est cassé dans le crochet - le netoyer (voir page 68 - 69).
* L'aiguille est endommagée - remplacer l'aiguille (voir page 21).

Le tissu n'avance pas:
* Le pied presseur n'est pas abaissé - l'abaisser (voir page 64 - 65).
* La longueur du point est trop courte - l'augmenter (voir page 24 - 27).
* Les griffes d'entraînement sont abaissées - Relevez les griffes (voir page 64 - 65).

PROBLÈMES DE COUTURE

La machine saute des points:
* L'aiguille n'est pas bien insérée (voir page 21).
* L'aiguille est courbée ou épointée - la changer (voir page 21).
* La machine n'est pas correctement enfilée (voir page 16 - 19).
* Le fil est cassé dans le crochet - le nettoyer (voir page 68 - 69).

Les points sont irréguliers:
* La grosseur de l'aiguille n'est pas correcte pour le fil et le tissu (voir page 20).
* La machine n'est pas enfilée correctement (voir page 16 - 19).
* La tension supérieure est trop lâche (voir page 22 - 23).
* Le tissu est tiré ou poussé dans le sens inverse des griffes-le guider correctement.
* La canette n'a pas été enroulée régulièrement - la refaire (voir page 12 - 13).

L'aiguille casse:
* Le tissu est tiré ou poussé dans le sens inverse des griffes - le guider correctement.
* La grosseur de l'aiguille n'est pas correcte pour le fil et le tissu (voir page 20).
* L'aiguille n'est pas bien insérée (voir page 21).

PROBLÈMES DE FIL

Le fil de l'aiguille casse:
* La machine n'est pas correctement enfilée (voir page 16 - 19).
* La tension du fil supérieur est trop serrée (voir page 22 - 23).
* L'aiguille est tordue - remplacer l'aiguille (voir page 21).
* La grosseur de l'aiguille n'est pas correcte pour le fil et le tissue (voir page 20).

Le fil de la canette casse:
* La boîte à canette n'est pas enfilée correctement (voir page 14 - 15).
* La bourre du tissu s'est accumulée dans la boîte à canette ou la coursière - l'enlever (voir page 68 - 69).

Le tissu fronce:
* La tension du fil supérieur et inférieur est trop serrée - l'ajuster (voir page 22 - 23).
* La longueur du point est trop longue pour les tissus légers et fins - la réduire (voir page 24 - 27).

CUADRO DE VERIFICACION DE RENDIMIENTO

PROBLEMAS GENERALES

Máquina no cose.
* El interruptor de energía no está conectado. - Esperar entre 5 y 10 minutos y vuelva a encender la máquina.
* La palanca de ojal no está levantada cuando se cosen patrones de puntadas. - Palanca de ojal levantada (vea página 52 - 55).
* La palanca de ojal no está abajo cuando se cosen ojales. - Palanca de ojal baja (vea página 52 - 55).

Máquina se atasca/rechina
* El hilo está enredado en la lanzadera. - Limpiar la lanzadera (vea página 68 - 69).
* La aguja se rompe. - Reponer la aguja (vea página 21).

La tela no se mueve.
* El prensatelas no está bajado perfectamente. - Bajar el prensatelas (vea página 64 - 65).
* Longitud del punto es demasiado corto. - Prolongar la longitud del punto (vea página 24 - 27).
* Los transportadores están abajo - Levante los transportadores (vea página 64 - 65).

PROBLEMAS DE PUNTO

La máquina salta puntos.
* La aguja no está fijada en la barra porta agujas (vea página 21).
* La aguja está torcida o obtusa. - Reponer la aguja (vea página 21).
* La máquina no enhebra correctamente (vea página 16 - 19).
* El hilo está enredado en la lanzadera. - Limpiar la lanzadera (vea página 68 - 69).

Puntos son irregulares.
* El número de la aguja no es correcto para el hilo ni el material (vea página 20).
* La máquina no enhebra correctamente (vea página 16 - 19).
* La tensión del hilo superior es demasiado floja (vea página 22 - 23).
* El material está tirado o empujado contra la acción de alimentación. - Guiarlo suavemente.
* La bobina no se ha devanado de un modo igual. - Redevanar la bobina (vea página 12 - 13).

La aguja se remope.
* El material está tirado o empujado contra el acción de alimentación.
* El número de la aguja no es correcto para el hilo ni el material (vea página 20).
* La aguja no está fijada en la barra porta agujas (vea página 21).

PROBLEMAS DE HILO

La aguja se rompe.
* La máquina no enhebra correctamente (vea página 16 - 19).
* La tensión del hilo superior es demasiado apretada (vea página 22 - 23).
* La aguja está torcida. - Cambiar la aguja (vea página 21).
* El número de la aguja no es correcto para el hilo ni el material (vea página 20).

El hilo inferior se rompe.
* La cápsula de portacanilla no enhebra correctamente (vea página 14 - 15).
* Las pelusas se acumulan en la cápsula o en la lanzadera. - Quitarlas (vea página 68 - 69).

La tela no queda plana.
* Las tensiones del hilo superior e inferior están demasiado apretadas. - Ajustar las tensiones del hilo (vea página 22 - 23).
* La longitud del punto es demasiado largo para material fino o suave - Acortar la longitud del punto (vea página 24 - 27).

CLEANING HOOK AREA AND FEED DOGS

⚠ CAUTION	Always disconnect the machine from power supply by removing the plug from the wall-outlet.

To ensure the best possible operation of your machine, it is necessary to keep the essential parts clean at all times.

1. Raise the needle to its highest position.

2. Remove two screws on the needle plate (1) and slide the needle plate toward you as illustrated for removal.

3. Remove the bobbin case (2).

4. Clean the feed dogs and hook area with the lint brush.

   Put one drop of sewing machine oil on the hook race as indicated by the arrows. (A, B)

   NOTE: SINGER Brand Sewing Machine Oil is suggested. DO NOT use "all purpose" oil as it is not suited for sewing machine lubrication.

5. Replace the bobbin case with the projection (3) positioned against the spring (4).

6. Make sure that the needle is at its highest position and put and slide the needle plate into position as illustrated.

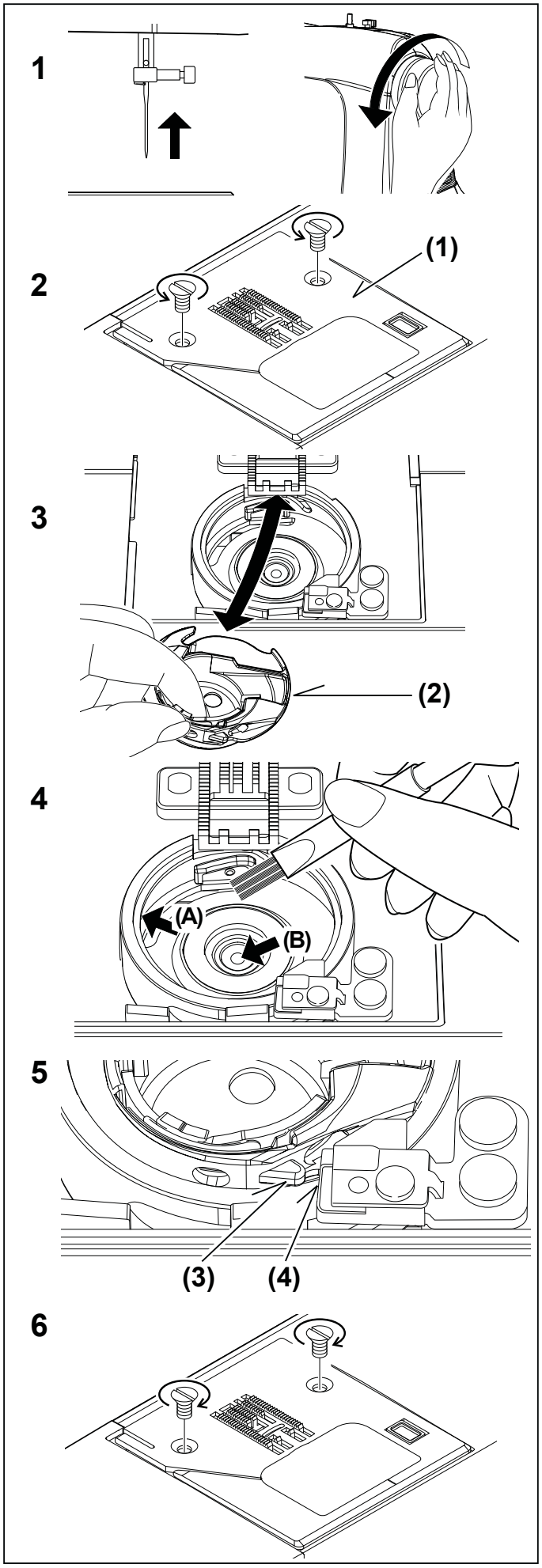

Cleaning the sewing machine and footcontroller

After using, keep sewing machine and footcontroller clean. Use dry rags to remove dust from the sewing machine and footcontroller.

NOTE: Use dry rags to avoid electrical shock.

NETTOYAGE DES GRIFFES ET DU CROCHET

ATTENTION	Débranchez toujours la machine de l'alimentation électrique en retirant la fiche de la prise murale.

Pour assurer les meilleures conditions de "travail" à votre machine, il est nécessaire de garder les pièces essentielles toujours propres. Toujours débrancher la machine de la prise.

1. Relever l'aiguille à sa position la plus haute.
2. Enlever les deux vis de la plaque d'aiguille et glisser la plaque d'aiguille (1) vers soi comme illustré pour le déplacement.
3. Retirez le boîtier à canette (2).
4. Nettoyer les griffes et le crochet avec le pinceau.

   Mettre une goutte d'huile pour machine à coudre sur le doigt au centre de la coursière, comme indiqué par les flèches (A, B).

   REMARQUE: l'utilisation de l'huile de machine à coudre de la marque SINGER est recommandée. N'UTILISEZ PAS d'huile "universelle", elle ne convient pas à la lubrification des machines à coudre.
5. Replacez le boîtier à canette avec la butée (3) positionnée contre le ressort (4).
6. S'assurer que l'aiguille est à sa position plus élevée et replacer la plaque aiguille en la faisant glisser comme illustré.

Nettoyage de la machine à coudre et du rhéostat

Après utilisation, garder la machine et le rhéostat propre. Employez les chiffons secs pour enlever la poussière de la machine à coudre et du contrôleur de pied.

NOTE: Employez les chiffons secs pour éviter le choc électrique.

LIMPIAR EL AREA DEL TRANSPORTADOR Y LA LANZADERA

PRECAUCION	Siempre desconecte la máquina de la fuente de alimentación retirando el enchufe del tomacorriente de la pared.

Es necesario que mantenga las piezas esenciales limpias siempre, para obtener un funcionamiento eficáz de su máquina.

1. Levantar la aguja a la posición más alta.
2. Quitar dos tornillos en la placa de la aguja y resbalar la placa de la aguja (1) hacia ti según lo ilustrado para el retiro.
3. Quite la cápsula (2).
4. Limpiar el área del transportador y de la lanzadera con el cepillo de hilachas.

   Echar una gota de aceite para máquina de coser por el eje central de lanzadera y el carril de lanzadera como está indicado con las flechas. (A, B)

   NOTA: Se sugiere usar aceite de máquina de coser marca SINGER. NO use aceite "para todo uso" debido a que no es el más adecuado para la lubricación de su máquina de coser.
5. Vuelva a colocar la cápsula con el resalte (3) contra el muelle (4).
6. Cerciorarte de que la aguja esté en su posición más alta y puesto y resbalar la placa de la aguja dentro de la posición según lo ilustrado.

Limpieza de la máquina de coser y del regulador del pie

Después de usar, mantenga la máquina de coser y el regulador del pie limpio. Utilice los trapos secos para quitar el polvo de la máquina de coser y del regulador del pie.

NOTA: Utilice los trapos secos para evitar choque eléctrico.

OILING INSIDE THE FACE COVER

1. Remove two screws and face cover.

2. Put one drop of sewing machine oil to the points indicated by arrows.

Helpful Hints :
For the machine used frequently : It should be oiled periodically.
For the machine used after a long interval : It should be oiled before it is used.

CAUTION:
Always remove the dust and lint before oiling.

For best results always use SINGER Brand Sewing Machine Oil. Use of oil other than Sewing Machine Oil will cause damage to your machine.

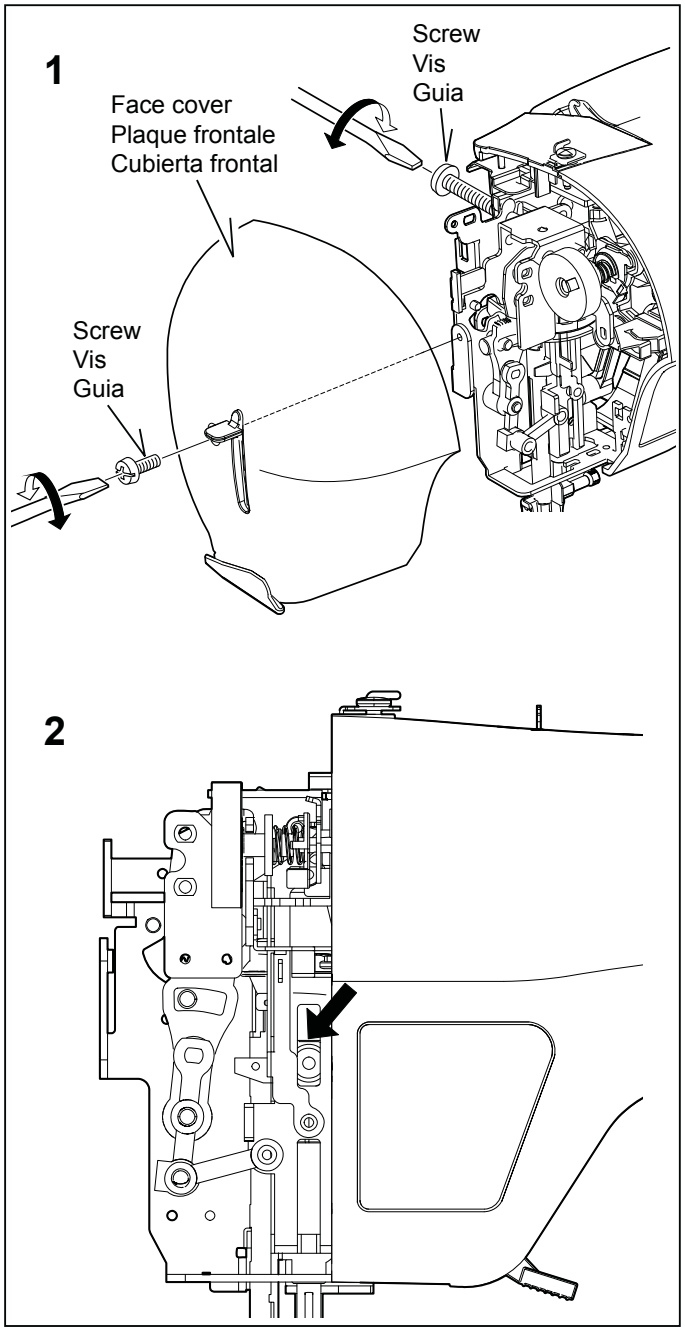

CASA LORENTE
TEL.-93 658 13 90
08840 VILADECANS

HUILAGE DE L'INTÉRIEUR DE LA PLAQUE FRONTALE

1. Retirez les deux vis et la plaque frontale.

2. Mettez une goutte d'huile pour machine à coudre sur les points indiqués par les flèches.

Conseils utiles :
Pour une machine utilisée fréquemment : Il est recommandé de huiler périodiquement.
Pour une machine qui n'a pas été utilisée pendant une longue période de temps: Vous devriez la huiler avant de l'utilsée.

ATTENTION !
Nettoyez toujours la poussière et les peluches avant de huiler votre machine.

Pour obtenir les meilleurs résultats, utilisez l'huile pour machine à coudre SINGER. L'utilisation d'une autre marque d'huile peut endommager votre machine.

ACEITANDO LA CUBIERTA

1.- Retire los tornillos de la cubierta frontal.

2.- Poner una gota de aceite para máquina de coser en los puntos que indican las flechas.

Consejos Útiles:
Para la máquina con uso frecuente: Debe aceitarse periódicamente.
Para máquinas con uso después de largos intervalos: Debe aceitarse antes de usarse.

PRECAUCION
Quitar siempre el polvo y pelusa antes de aceitarla.

Para mejores resultados usar siempre Aceite para Máquinas de Coser marca SINGER. Usar aceite que no sea especial para máquina de coser dañará su máquina.

SPECIAL ACCESSORIES

SATIN FOOT

The Satin foot is grooved on the bottom to permit dense stitching to pass under it easily. It is most useful for sewing satin stitches. It can also be used as an alternative to the General Purpose Foot when sewing stretch stitches.

Closely spaced zig-zag stitches are called satin stitches. This is an attractive stitch used primarily for appliqueing and bar tacking. Slightly loosen top thread tension for satin stitching. Use a backing of stabilizer or interfacing to avoid puckering.

NOTE on starting to sew with Satin foot:
Pull both threads to the left of the foot before starting to sew in order to hold threads with the foot or top thread may be entangled on the underside of fabric.

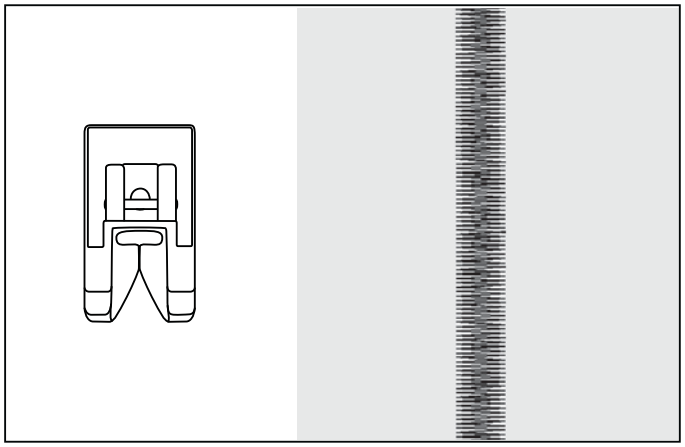

TWIN NEEDLE

A twin-needle produces two rows of parallel stitches for pin tucks, double top stitching and decorative sewing.
When using twin-needles, **the stitch width should never be set above twin needle mark,** regardless of the stitch you have selected. Doing so will result in broken needles and possible damage to your machine.
Use of a SINGER Brand twin needle is strongly recommended.

The twin needle is an optional purchase.

THREADING THE TWIN NEEDLE

1. Place a spool on each spool pin. Thread the two threads as one. Draw one thread through each needle from front to back.
2. Pick up bobbin thread as for single needle sewing. Pull the three threads together under the presser foot to the back of the machine, leaving about 6” (15 cm) clear.

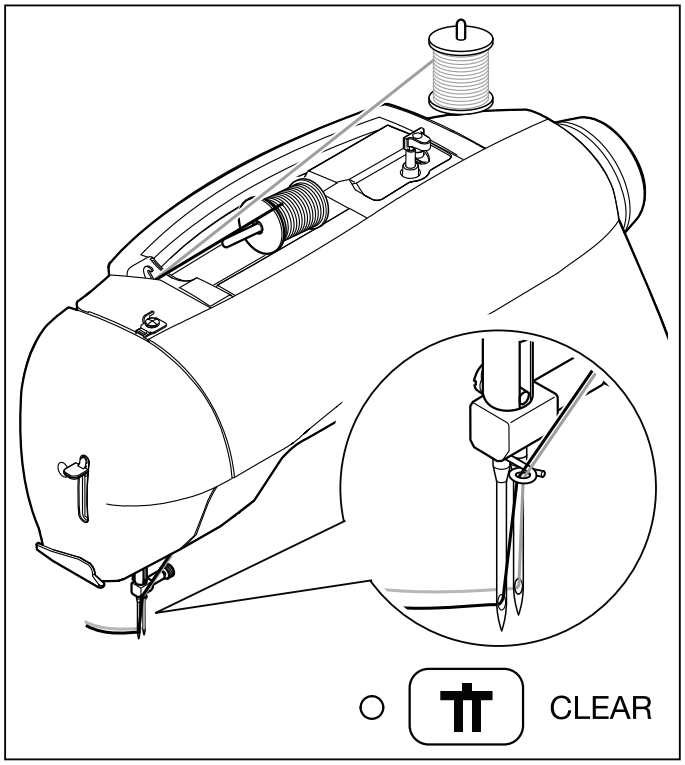

NOTE: Needle threader cannot be used to thread the twin needle.

Helpful Hints:
1. **Always select the Twin Needle Mode prior to selecting a pattern. This will preclude any possibility of the twin needle breaking.**
2. **To disengage Twin Needle Sewing mode and return the machine to normal sewing mode, either press the Twin Needle Button again or shut the machine off. Twin Needle is only active when the Twin Needle Switch is lit red.**

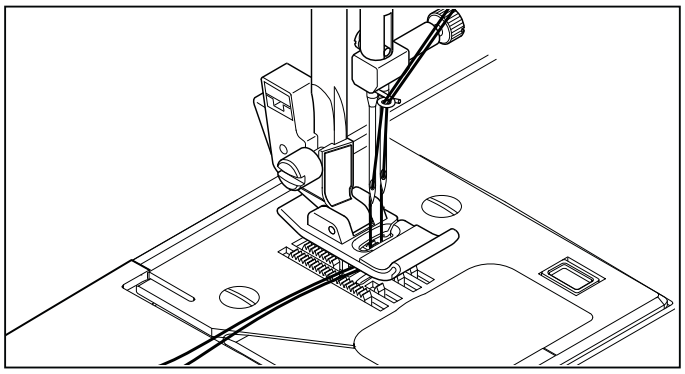

ACCESSOIRES SPÉCIAUX

PIED POUR POINT BOURDON

Le dessous du pied pour point bourdon est doté de rainures afin que les points serrés puissent passer facilement par dessous. Il convient bien pour la couture de points bourdon et comme remplacement pour le pied universel lors de la couture de points extensible.

Les points zigzag serrés sont appelés points bourdon. Ils conviennent bien au brides et aux appliqués.
Pour le point bourdon, diminuer légèrement la tension du fil supérieur. Utiliser un entoilage pour les tissus très fins afin d'éviter la formation de fronces.

NOTE lorsque vous commencez à coudre avec le pied pour point bourdon: Tirez les deux fils vers la gauche du pied avant de débuter la couture pour retenir les fils avec le pied sinon le fil supérieur pourrait s'empêtré en dessous de tissu.

AIGUILLE JUMELÉE

Cette aiguille procure deux rangées de points parallèles pour les nervures, les coutures de recouvrement à plat et des effets décoratifs.

L'utilisation d'une aiguille jumelée de 3 mm de la marque SINGER est fortement recommandée.

L'aiguille jumelée est un accessoire en option

ENFILAGE DE L'AIGUILLE JUMELÉE

1. Placer une bobine de fil sur chaque porte bobine. Procèder à l'enfilage comme si vous n'aviez qu'un fil jusqu'aux guides fil de l'aiguille. Passez un fil dans chaque guide fil et dans chaque aiguille d'avant en arrière.
2. Tenir les deux fils dans votre main gauche et faire accomplir au volant un tour complet. Tirer les deux fils vers le haut pour faire remonter le fil de la canette. Passer ces trois fils sous le pied presseur et laisser dépasser à l'arrière de celui-ci 6" (15 cm).

REMARQUE: Il est impossible d'utiliser l'enfile-aiguille pour enfiler l'aiguille jumelée.

Suggestions utiles:
1. **Sélectionnez toujours le mode Aiguille jumelée avant de sélectionner un motif. Ceci évitera toute cassure de l'aiguille jumelée.**
2. **Lorsque vous éteignez la machine, celle-ci revient en mode de couture normale. L'aiguille jumelée est activée uniquement quand le commutateur d'aiguille jumelée est allumé en rouge.**

ACCESORIOS ESPECIALES

PIE PRENSATELAS PARA COSER EN SATEN

El pie prensatelas para tejido satén está acanalado en el fondo para permitir que las puntadas densas pasen fácilmente bajo el pie. Es muy útil para coser puntadas en satén y es una alternativa al pie prensatelas universal cuando se cosen puntadas elásticas.

La puntada de zig-zag corta, se llama puntada satén. Esta es una puntada atractiva usada para apliques, atacados y presillas. Aflojar suavemente la tensión del hilo superior para esta puntada. Usar un estabilizador ó entretela, para evitar las arrugas.

NOTA al iniciar a coser con el pie para puntada en satinados: Jale ambas hebras a la izquierda del pie antes de comenzar a coser para sostener las hebras con el pie prensatelas o la hebra superior puede atorarse debajo de la tela.

DOS AGUJAS

Dos-agujas produce dos filas de puntadas pararelas para alforza de alfiler, puntadas superiores dobles y puntadas decorativas.

La aguja gemela es una compra opcional.

Se recomienda usar una aguja doble de 3 mm marca SINGER.

Las agujas gemelas (dobles) se venden por separado.

ENHEBRADO DE DOS AGUJAS

1. Colocar el carrete sobre cada pasador. Enhebre los dos hilos como uno. Tirar un hilo a través de cada guía y a través de cada aguja desde delante a atrás.
2. Recoger el hilo de carrete como en cuanto a sola costura de la aguja.
   Tirar tres hilos juntos bajo de pie prensatelas de delante a atrás , dejando alrededor de 6" (15 cm).

NOTA: El enhebrador no se puede usar para enhebrar la aguja doble.

Consejos útiles:
1. **Seleccione siempre el modo de aguja doble antes de seleccionar un patrón. De esta manera se evitará cualquier posibilidad de que se rompa la aguja doble.**
2. **Al apagar la máquina de coser se vuelve al modo de costura normal. La aguja doble está activa solamente cuando la puntada de aguja doble se enciende de rojo.**

KNEE LIFTER

The knee lifter is very helpful with sewing techniques such as machine applique and free-motion sewing. It allows you to keep both hands on your project yet control the raising and lowering of the presser foot using your knee.

To insert the knee lifter, first remove the socket cover from the front of the machine. Keeping the ribs of the knee lifter sideways, insert toward the knee lifter socket until it ends.

Move the knee lifter to the right to raise the presser foot. Release the knee lifter to lower the presser foot.

When finished using the knee lifter, remove it from the socket and replace the socket cover.

Attention: Do not touch or move the knee lifter while sewing, otherwise the machine beeps with an error message and stops.

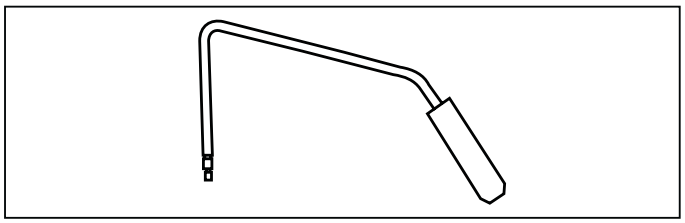

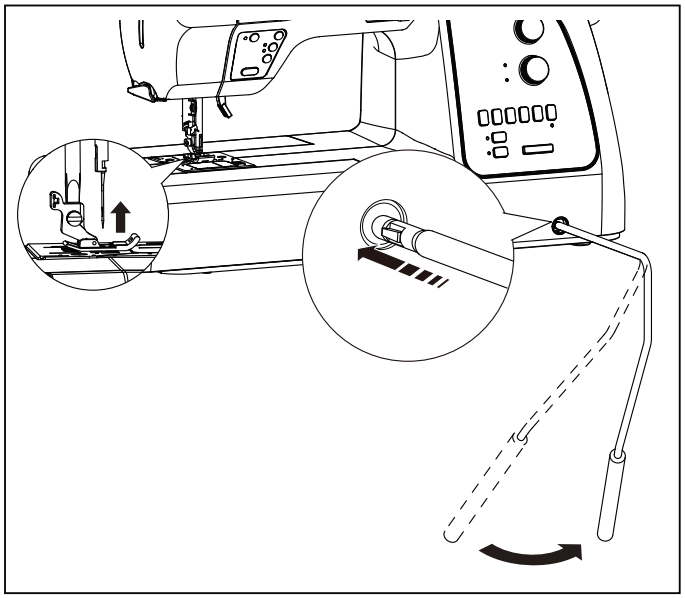

EDGE GUIDE / QUILTING BAR

The edge guide/quilting bar is best utilized when paired with the all purpose foot or the quarter inch foot. The edge guide/ quilting bar is used to sew perfect straight seams. It can be used to stitch parallel lines in quilting, or can be used to help guide you to sew 5/8 of an inch seam allowances.
To attach the guide, simply insert it into the opening of the shank at the back of the presser foot on your machine.

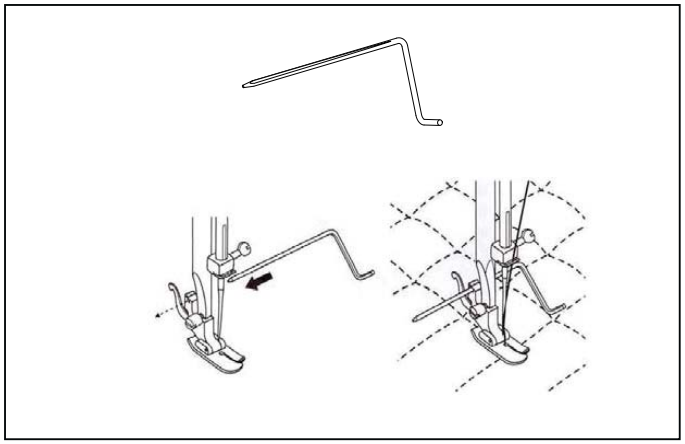

LEVIER AU GENOU

Le levier au genou est très utile pour coudre des appliquées à la machine et la couture à main libre. Il vous permet de garder les deux mains sur votre projet tout en contrôlent la levée et l'abaissement du pied presseur en utilisant votre genou.

Pour insérer le levier au genou, premièrement enlever le couvercle qui recouvre l'embranchement du levier situé sur le devant de la machine. Tout en gardant le levier au genou biais, insérez-le dans l'embranchement du levier au genou jusqu'au bout.

Déplacez le levier au genou vers la droite pour soulever le pied presseur. Relâchez du levier au genou pour abaisser le pied presseur.

Lorsque vous vous ne voulez plus utiliser le levier au genou, enlevez-le de l'embranchement du levier et replacez le couvercle sur l'embranchement du levier.

Attention : ne touchez pas ou ne déplacez pas le levier au genou en cousant, car un signal sonore retentira et un message d'erreur apparaitra et la machine s'arrêtera.

ELEVADOR DE RODILLA

El elevador de rodilla es muy útil con algunas técnicas de costura como pegado de aplicaciones y costura libre. Permite mantener ambas manos en su proyecto, puede incluso controlar la elevación y bajada del prensatelas con su rodilla.

Para insertar el elevador de rodilla, retire primero la cubierta del receptáculo del frente de la máquina. Manteniendo las costillas del elevador de rodilla en forma lateral, inserte hacia el receptáculo del elevador de rodilla hasta que termine.

Mueva el elevador de rodilla a la derecha para levantar el prensatelas. Libere el elevador de rodilla para bajar el prensatelas.

Cuando termine de usar el elevador de rodilla, quítelo del receptáculo y coloque de nuevo la cubierta del receptáculo.

Atención: No toque o mueva el elevador de rodilla mientras cose, de otro modo la máquina emitirá un "bip" con un mensaje de error y se detiene.

GUIDE POUR MATELASSAGE

Le guide pour matelassage est mieux utilisé lorsqu'il est utilisé avec le pied point droit. Le guide pour matelassage est utilisé pour les coutures droites parfaites. Il peut être utilisé pour coudre des lignes parallèles en quilting, ou peut être utilisé pour vous aider à vous guider à coudre 1 et demi cm de surplus de couture. Pour fixer le guide, il suffit de l'insérer dans l'ouverture de la tige à l'arrière du pied-de-biche sur votre machine.

BARRA DE GUÍA DE ACOLCHADO

La barra de guía de acolchado se utiliza mejor cuando se combina con el pie de usos generales o el pie de 1/4 ". La barra de guía lde acolchado se utiliza para hacer las costuras rectas perfectas. Se puede utilizar para coser líneas paralelas en acolchados, o se puede utilizar para guiar la costura de márgenes con 5/8 de una pulgada. Para colocar la guía, simplemente debe insertarlo en la apertura del poste en la parte posterior del prensatelas en su máquina.

DARNING / EMBROIDERY FOOT

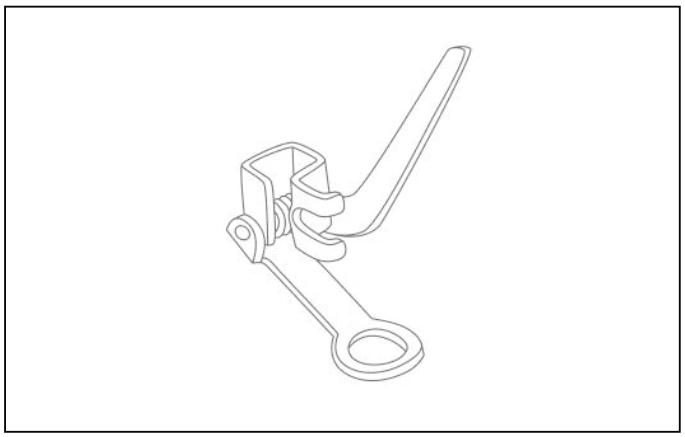

The Darning / Embroidery Foot is used for repairing holes or torn areas, free-motion embroidery, creating monograms and stipple quilting.

MACHINE PREPARATION

- Remove the presser foot and presser foot holder. Disengage the feed dogs.
- Start with the needle in its highest position. Slowly lower the needle until it is about halfway down, which will make it easier to attach the foot. Attach the Darning / Embroidery Foot to the pressure bar. Be sure the arm at the top of the presser foot is resting on the needle bar.
- Thread the machine. Reduce the upper thread tension slightly.
- Apply stabilizer to the back of the fabric, following manufacturer's recommendations. Place fabric in a hoop, which makes it easier to handle the fabric as you sew. Lower the presser foot. Sew.

DARNING

1. Set the sewing machine to Straight Stitch. Hoop the fabric. Draw up the bobbin thread, then hold the bobbin and needle thread firmly as you begin to sew.
2. Sew over the torn area while guiding the fabric back and forth in even movements. Once the area has been covered with stitches, leave the needle down, turn the fabric 90° and repeat the process.

FREE-MOTION EMBROIDERY AND MONOGRAMMING

1. Select ZigZag Stitch, with a medium width setting. It is not necessary to set stitch length, as this is determined by sewing speed along with the fabric movement.
2. Use a non-permanent fabric marking tool to draw the design or monogram on the fabric surface.
3. Sew at a fast speed while guiding the fabric moderately slowly.

STIPPLE QUILTING

1. Select straight stitch. It is not necessary to set stitch length, as this is determined by sewing speed and fabric movement.
2. Place the top fabric, batting and backing fabric together. Pin baste to secure them for sewing.
3. Sew in a meandering fashion, joining the fabric layers together as you sew.

PIED À REPRISER ET À BRODER

Le Pied à Repriser et à Broder est utilisé pour les travaux de raccommodages des trous ou des accrocs, la broderie à main libre, créer des monogrammes et pour faire du capitonnage.

PRÉPARATION DE LA MACHINE

- Enlevez le pied presseur et le support du pied presseur. Libérez les griffes d'entrainement.
- Assurez-vous que l'aiguille soit à sa position la plus haute. Pour faciliter l'installation du pied, abaissez lentement l'aiguille jusqu'à ce qu'elle soit à mi-chemin. Fixer le Pied à Repriser et à Broder à la barre de pression. Assurez-vous que le bras au sommet du pied presseur repose sur la tige de la vis de l'aiguille.
- Enfilez la machine. Réduisez, légèrement la tension de fil supérieure.
- Installez un entoilage au dos du tissu, en suivant les recommandations du fabricant. Installez le tissu dans un cerceau, pour facilite la manipulation du tissu lors de la couture. Abaissez le pied presseur. Coudre.

REPRISAGE

1. Sélectionnez le point droit sur la machine. Installez le tissu dans un cerceau. Remontez le fil de la canette, tenez ensuite fermement le fil de la canette et de l'aiguille ensemble en débutant la couture.
2. Coudre la zone déchirée tout en déplaçant le tissu d'avant et derrière avec un mouvement régulier. Une fois que la zone a été couverte de points, garder l'aiguille en bas, tourner le tissu de 90 ° et la refaire le processus.

COUTURE À MAIN LIBRE ET MONOGRAMME

1. Sélectionnez le point en zigzag, régler la largeur du point à moyenne. Il n'est pas nécessaire de régler la longueur de point, comme celle-ci est déterminée par le mouvement du tissu.
2. Utiliser un marqueur pour tissu non-permanent pour dessiner le monogramme sur la surface du tissu.
3. Coudre à une vitesse rapide tout en déplaçant le tissu modérément.

LE CAPITONNAGE

1. Sélectionnez le point droit. Il n'est pas nécessaire de régler la longueur de point, comme celle-ci est déterminée par la vitesse de couture ainsi que le mouvement du tissu.
2. Installez le tissu supérieur, l'ouatine et le tissu de soutien ensemble. Épinglez les ensembles pour sécuriser la couture.
3. Coudre en spirale, joignant les couches de tissu ensemble tout en cousant.

PIE DE ZURCIDO Y BORDADO

El Pie de Zurcido y Bordado se usa para reparar hoyos o áreas rasgadas, bordado libre, creación de monogramas y acolchado punteado.

PREPARACIÓN DE LA MÁQUINA

- Quite el prensatelas y el sujeta prensatelas. Desenganche los dientes impelentes.
- Inicie con la aguja en su posición más alta. Baje lentamente la aguja hasta que esté a medio camino, lo que facilitará colocar el pie. Coloque el Pie de Zurcido y Bordado a la barra presionadora. Asegúrese que el brazo en la parte superior del pie prensatelas esté descansando en la barra aguja.
- Ensarte la máquina. Reduzca la tensión del hilo superior ligeramente.
- Coloque entretela en la parte posterior de la tela, siguiendo las instrucciones en fabricante. Coloque tela en un aro, lo que facilitará manejar la tela conforme cose. Baje el prensatelas. Cosa.

ZURCIDO

1. Coloque la máquina en Costura Recta. Ponga en un aro la tela. Jale el hilo bobina, luego sostenga el hilo bobina y el hilo aguja con firmeza conforme comienza a coser.
2. Cosa sobre el área rasgada mientras guía la tela adelante y atrás con movimientos uniformes. Una vez que el área ha sido cubierta con puntadas, deje la aguja abajo, gire la tela 90° y repita el proceso.

BORDADO LIBRE Y MONOGRAMAS

1. Seleccione Puntada Zigzag, con un ancho de puntada medio. No es necesario ajustar el largo de puntada, ya que esto se determina por la velocidad de costura junto con el movimiento de la tela.
2. Use una greda para marcara el diseño o monograma en la superficie de la tela.
3. Cosa a velocidad rápida mientras guía la tela moderadamente lento.

ACOLCHADO PUNTEADO

1. Seleccione puntada recta. No es necesario establecer el largo, ya que esto se determina por la velocidad de costura y movimiento de la tela.
2. Coloque la tela de arriba, guata y tela de abajo juntas. Coloque alfileres para asegurarlos para la costura.
3. Cosa en una forma serpenteada, uniendo las capas de tela juntas conforme cose.

EVEN FEED / WALKING FOOT

The Even Feed / Walking Foot has its own set of feed dogs that work in conjunction with the sewing machine's feeding system to aid the movement of the fabric. This is important when sewing several layers of fabric, especially when quilting. This presser foot is also great for matching plaids or stripes and sewing fabrics with nap or pile, to keep them from shifting.

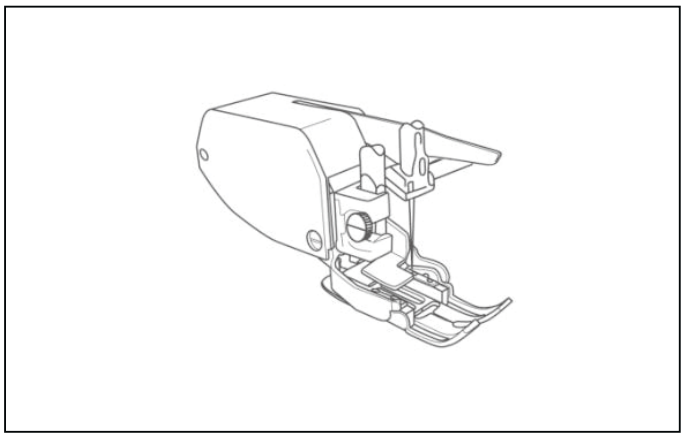

1. Loosen the presser bar screw, then remove the presser bar screw, presser foot holder and foot.
2. Place the Even Feed / Walking Foot onto the presser bar, making sure the bar fits over the needle bar.
3. Replace the presser bar screw. Once it is correctly seated onto the presser bar, secure it in place using a screwdriver.
4. To sew seams in plaid, pile or napped fabrics, place two pieces of the fabric, right sides together, under the presser foot.
5. Select straight stitch, with a medium stitch length setting. Lower the presser foot, then sew the seam from top to bottom.
6. To sew quilt layers, first secure the top fabric, batting and backing fabric together with pins or basting. Place all layers of fabric together under the presser foot. Lower the presser foot, then sew the layers together.

Note: If desired, lines can be drawn onto the fabric using a fabric marking pen/pencil and ruler as guides for stitching.

OPEN TOE FOOT

The Open Toe Foot provides a more visible view of the area that you will be stitching. Because of its open area at the front, you can see markings much more easily.

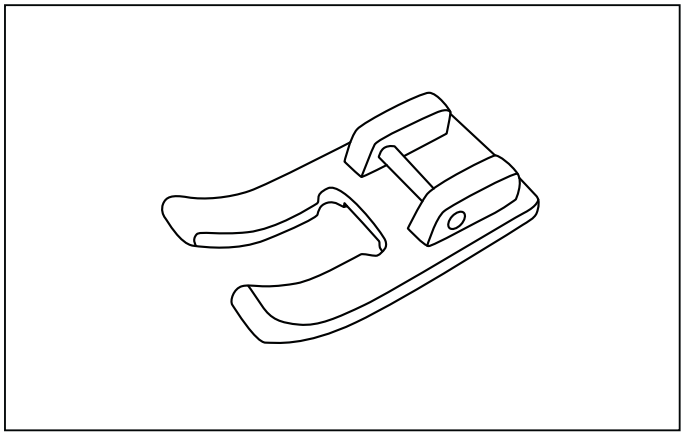

1. Set machine to desired stitch. Attach the Open Toe Foot.
2. With a marking pencil or chalk, trace the outline for your design or pattern on the right side of the garment.

Hint: Use a fabric marker that can be removed easily in case the stitching does not cover it completely.

3. Sew, following the outline you have traced onto your fabric. Any stitch (except buttonholes) may be used with this foot.

PIED DOUBLE ENTRAÎNEMENT

Le Pied Double Entraînement, comporte ensemble de griffes d'entraînement qui fonctionne en accord avec le système de griffe de la machine à coudre pour faciliter le déplacement du tissu. Ceci est important lors de la couture de plusieurs couches de tissu, particulièrement pour le matelassage. Ce pied presseur est aussi idéal pour faire concorder les tissus de type écossais ou à rayures et coudre les tissus tel que le velours ou le corduroy, pour les empêcher de se déplacer.

1. Desserrer la vis du pied presseur, enlevez le support du pied ainsi que le pied presseur, ensuite retirer la vis du pied presseur.
2. Installer Le Pied Double Entraînement sur la barre du pied presseur, en vous assurant que la tige s'insère dans tige de la vis de l'aiguille.
3. Replacer la vis du pied presseur. Une fois qu'il est correctement insérer sur la barre du pied presseur, sécurisé le en place en resserrant la vis à l'aide d'un tournevis.
4. Pour réaliser des coutures dans le tissu de type écossais, le velours ou le corduroy, placer deux pièces du tissu les bons côtés ensemble, sous le pied presseur.
5. Sélectionner le point droit, régler la longueur du point à moyenne. Abaissez le pied presseur, cousez ensuite de haut en bas.
6. Coudre des couches d'édredon, sécuriser d'abord le tissu supérieur, l'ouatine et le tissu de soutien ensemble avec des épingles ou en surfilant. Placer toutes les couches de tissu ensemble sous le pied presseur. Abaissez le pied presseur, cousez ensuite les couches ensemble.

Notez : Si vous le souhaitez, des lignes peuvent être tracées sur le tissu utilisant un marqueur de tissu et une règle pour guider la couture.

PIE DE AVANCE CONSTANTE / PASARELA

El Pie de Avance Constante / Pasarela tiene su propio conjunto de dientes impelentes en conjunción con el sistema de avance las máquinas de coser para ayudar al movimiento de la tela. Esto es importante cuando se cosen varias capas de tela, especialmente en acolchado. El pie prensatelas es también excelente para tableados o tiras y coser telas con lanilla o pelo, para evitar que se muevan.

1. Afloje el tornillo de la barra presionadora, luego remueva el tornillo de la barra presionadora, el sujetador y el pie.
2. Coloque el Pie de Avance Constante en la barra presionadora, asegurándose que la barra se acople sobre la barra aguja.
3. Coloque el tornillo de la barra presionadora. Una vez correctamente asentado en la barra, asegúrelo en su lugar usando un destornillador.
4. Para coser tableados, pañería o lanilla, coloque dos piezas de la tela, juntas por el derecho, debajo del prensatelas.
5. Seleccione puntada recta, con largo de puntada media. Baje el prensatelas, luego cosa desde arriba hacia abajo.
6. Para coser capas de acolchado, asegure primero la tela superior, la guata y la tela de abajo con alfileres o hilvanado. Coloque todas las capas de tela juntas bajo el prensatelas. Baje el prensatelas, luego cosa las capas juntas.

Nota: Si se desea, puede dibujar líneas en la tela usando greda y una regla para marcas las guías de las puntadas.

PIED BRODEUR OUVERT

Le Pied Brodeur Ouvert procure une meilleure vue de la zone à coudre. Grâce à sa partie ouverte sur le devant, vous pouvez voir les repaires beaucoup plus facilement.

1. Sélectionnez le point désiré sur la machine. Fixez le Pied Brodeur Ouvert.
2. Avec un crayon marqueur ou une craie, tracez le contour de votre dessin ou patron sur le bon côté du vêtement.

Astuce : Utilisez un marqueur de tissu qui peut être enlevé facilement dans le cas où la couture ne le couvre pas complètement.

3. Coudre en suivant le contour que vous avez tracé sur votre tissu. Tous les points (sauf les boutonnières) peuvent être utilisés avec ce pied.

PIE DE DEDO ABIERTO

El Pie de Dedo Abierto proporciona una vista más visible del área que estará cosiendo. Debido a su área abierta en el frente, puede ver las marcas con mayor facilidad.

1. Ajuste la máquina a la puntada deseada. Coloque el Pie de Dedo Abierto.
2. Con un marcador o greda, dibuje la línea de su diseño o patrón en el lado derecho de la prenda.

Consejo: Use un marcador que se elimine con facilidad en caso que la puntada no lo cubra completamente.

3. Cosa, siguiendo el trazo hecho por usted en la tela. Cualquier puntada (excepto ojales) puede usarse con este pie.

QUARTER INCH FOOT WITH GUIDE

This Quarter Inch Foot with Guide gives a perfect 1/4” seam guideline, which is used for piecing quilt blocks. Markings on the foot alert when to pivot the fabric. The Quarter Inch Foot with Guide is also perfect for narrow seams, such as those in doll clothes or baby garments.

1. Place two pieces of cotton fabric, right sides together, under the Quarter Inch Foot with Guide.
2. Select Straight Stitch. Set the stitch width to 3.6. Turn the hand wheel toward you to make sure that the needle is lined up in the correct position.
3. Sew, keeping the fabric’s edge even with the foot’s right edge.
4. When the fabric reaches the foot’s ¼-turn mark, leave the needle in the fabric, pivot the fabric and start the next perfect ¼” seam.

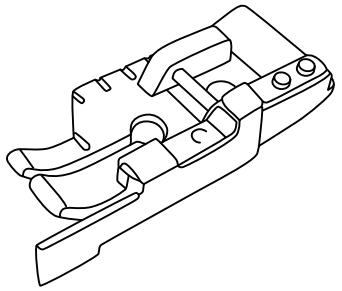

LARGE EXTENSION TABLE

ASSEMBLY

1. Adjust legs to same height.
2. Install legs by placing table upside down on a firm surface protected with a soft towel. Push legs all the way onto four leg extensions. Turn table upright.
3. Remove accessory box and slide table into place (if legs are not attached or not at the right height, the table may not slide into place correctly).
4. Readjust legs height if needed, so that the table is flush around sewing machine (unevenness of table could cause uneven feeding of fabric when sewing).

REMOVING LEGS TO TRANSPORT OR STORE

Remove legs by placing table upside down on a firm protected surface and gently rock legs back and forth and pull gently up. DO NOT TWIST LEGS OR PICK TABLE UP BY LEGS.

INSTRUCTIONS FOR SEWING PERFECT CIRCLES

The holes provided on the table are in increments of 1/2". The 6 increments provided on table will offer a variety of circle sizes.

1. Attach large extension table.
2. Remove clutch from pin.
3. Install pin over fabric into desired hole on table.
4. Push clutch onto pin below table, as shown in illustration.

Be careful to not force pin and clutch too tightly. The fabric needs to rotate easily on pin for even feeding.

CAUTION: Do not place anything hot on table surface. Do not stand on, lean on, or apply any unnecessary pressure on the table.

For Full Video Instructions, Visit YouTube.com/ SingerSewingCompany

Pin inserts into table at hole.

La broche s’insert dans le trou de la table.

Inserte el perno en el agujero de la mesa.

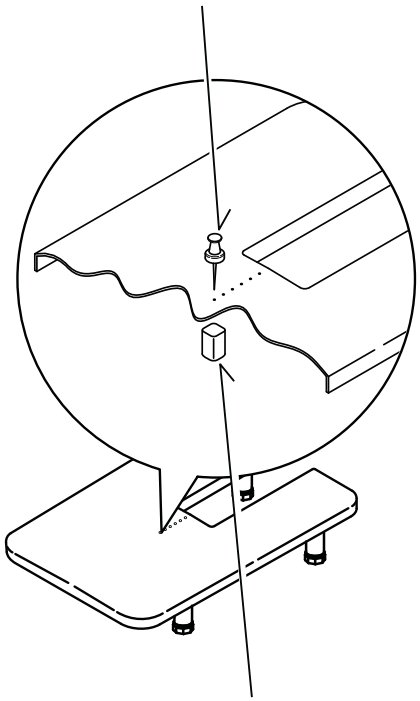

Clutch attaches to pin under table.

Le boulon s’attache à la broche sous la table.

El acoplamiento se adapta contra el perno debajo de la mesa.

PIED POINT DROIT AVEC GUIDE

Le Pied Point Droit avec Guide vous permet de coudre une ligne de ¼" (6mm) parfaite, qui est utilisée pour des blocs d'édredon.
Une marque sur le pied vous indique quand faire pivoter le tissu. Le Pied Point Droit avec Guide est aussi parfait pour des coutures étroites, comme pour les vêtements de poupée ou de bébé.

1. Placer deux pièces de tissu de coton, les bon côtés ensemble, sous le Pied Point Droit avec Guide.
2. Sélectionnez le Point Droit. Réglez la largeur du point à 3. Tournez le volant vers vous pour vous assurer que l'aiguille soit alignée dans la bonne direction.
3. Coudre en alignant le rebord du tissu au rebord du pied.
4. Quand le tissu atteint la marque 1/4" sur le pied, arrêtez l'aiguille dans le tissu, faites pivoter le tissu et commencez la prochaine couture à ¼" (6mm).

GRANDE TABLE DE RALLONGE

ASSEMBLAGE
1. Réglez les pieds à la même hauteur.
2. Installez les pieds en plaçant la table à l'envers, sur une surface ferme protégée avec une serviette douce. Enfonçez les pieds au maximum dans les quatre extensions de pied. Tournez la table à la verticale.
3. Retirez la boîte d'accessoires de la machine et faites glisser la table à la place (si les pieds ne sont pas attachés à la bonne hauteur, la table ne peut pas glisser et se mettre en place correctement).
4. Ajustez le niveau des pieds si nécessaire, de sorte que le plateau soit bien aligné autour de la machine à coudre (le mauvais positionement de la table pourrait causer l'alimentation irrégulière du tissu lors de la couture).

RETRAIT DES PIEDS POUR LE TRANSPORT OU LE RANGEMENT
Retirez les pieds en plaçant la table à l'envers sur une surface ferme protégée, puis faites pivoter doucement les pieds d'avant en arrière et retirez-les doucement .
NE PAS TORDRE LES PIEDS OU TENIR LA TABLE À L'ENVERS PAR LES PIEDS.

CONSEILS POUR DES CERCLES DE COUTURE PARFAITS
Les trous prévus sur la table sont placés tous les 13 mm (1/2"). Les 6 paliers prévus sur la table offrent une variété de tailles de cercle .
1. Fixez la grande table d'extension.
2. Retirez le boulon de la broche.
3. Installez la broche sur le tissu dans le trou désiré sur la table.
4. Attachez le boulon à la broche sous la table, comme indiqué sur le schéma.

Attention à ne pas attacher la broche et le boulon trop serré. Le tissu doit tourner facilement sur la broche pour une alimentation régulière.

ATTENTION: Ne placez pas quelque chose de chaud sur la surface de la table. Ne pas monter dessus, s'appuyer dessus, ou appliquer toute pression inutile sur la table.

Pour voir la Vidéo d'Instructions complète, visiter YouTube.com/SingerSewingCompany

PIE DE UN CUARTO DE PULGADA CON GUÍA

El Pie de Un Cuarto de Pulgada con Guía proporciona una línea guía de costura perfecta de 1/4", la cual se usa para pegar pedazos de acolchado. Las marcas en el pie alertan cuando girar la tela. El Pie de Un Cuarto de Pulgada con Guía es perfecto también para costuras estrechas, como las usadas en ropas de muñecos o de bebe.

1. Coloque dos piezas de tela de algodón, juntas por el lado derecho, debajo del Pie de Un Cuarto de Pulgada con Guía.
2. Seleccione Puntada Recta. Ajuste el ancho de puntada a 3.6. Gire el volante hacia usted para asegurarse que la aguja está alineada en la posición correcta,
3. Cosa, manteniendo el borde de la tela parejo con el borde derecho del pie.
4. Cuando la tela alcance la marca de 1/4" en el pie, deje la aguja en la tela, gire la tela e inicie la siguiente costura perfecta de 1/4".

MESA EXTENSORA LARGA

ENSAMBLE
1. Ajuste las patas a la misma altura.
2. Instale las patas colocando la mesa de cabeza en una superficie firme protegida por un paño suave. Presione las patas hasta el tope en las cuatro extensiones. Coloque de regreso la mesa a su posición normal.
3. Remueva la caja de accesorios y deslice la mesa extensora en su lugar (si las patas no se encuentran en posición o están a la altura incorrecta, la mesa podría no deslizarse en su lugar correctamente).
4. Acomode la altura de las patas si es necesario, de manera que la mesa se ajuste correctamente alrededor de la máquina de coser (la falta de uniformidad en el ajuste de la mesa extensora puede provocar que la tela no se deslice adecuadamente mientras es arrastrada por la máquina).

REMOVIENDO LAS PATAS PARA TRANSPORTAR O ALMACENAR
Remueva las patas colocando la mesa de cabeza en una superficie plana y con protección. Gentilmente mueva las patas de un lado al otro y jalando hacia arriba.
NUNCA GIRE LAS PATAS O LEVANTE LA MESA SOSTENIÉNDOLA DE ELLAS.

INSTRUCCIONES PARA COSER CÍRCULOS PERFECTOS
Los hoyos provistos en la mesa extensora se encuentran en incrementos de 1/2" pulgada. Los 6 incrementos ofrecen una variedad de tamaños de círculos.
1. Coloque la mesa extensora larga.
2. Remueva el acoplamiento del perno.
3. Instale el perno en el hoyo deseado.
4. Presione el acoplamiento contra el perno debajo de la mesa, como se indica en la figura.

Tenga cuidado de no forzar el pin y el acoplamiento para que queden muy apretados. La tela necesita girar con facilidad en el perno para una alimentación uniforme en la máquina.

PRECAUCIÓN: No coloque nada caliente en la superficie de la mesa. No se pare encima, recargue ni aplique presión innecesaria en la misma.

Para Instrucciones completas en video, visite YouTube.com/SingerSewingCompany

HELPFUL MESSAGES

Messages are displayed with LED lamps on control panel. When a message is displayed, fix the problem following the instruction in the message. The message will disappear, once the problem has been fixed.

MESSGES D'AIDE

Les messages apparaissent sur l'écran numéraire de l'écran de contrôle. Lorsqu'un message apparaît, résolvez le problème en suivant les instructions du message. Le message disparaît une fois que le problème a été résolu.

MENSAJES DE AYUDA

Los mensajes se muestran en el display LED arriba de los patrones de puntada en el panel de control.Cuando se exhiba un mensaje, solucione el problema siguiendo las instrucciones en el mensaje. El mensaje desaparecerá una vez que el problema haya sido solucionado.

On control panel Sur le panneau de commande En el panel de control	Problem → Correction Problème → Correction Problema → Corrección	Sewing Couture Costura
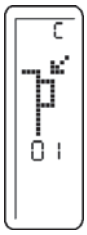	Machine is locked up due to thread entangled with bobbin case or rotation interrupted forcibly. ➔ Turn off power switch and eliminate the problem that caused the machine to stop. La machine est bloquée parcequ'il y a du fil autour du boitier à canettes qui empêche la rotation. ➔ Eteindre la machine et éliminer le problème qui cause l'arrêt de la machine. La máquina se encuentra trabada debido a que el hilo se enredó con la caja bobina o a que la rotación se interrumpe abruptamente. ➔ Apagar el interruptor y eliminar el problema que causa que la máquina se pare.	○
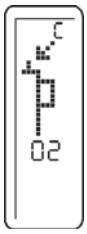	Bobbin winder is locked up due to thread entangled around spindle or rotation interrupted forcibly. ➔ Turn off power switch and eliminate the problem that caused the bobbin winder to stop. L'axe du bobineur ne tourne pas en raison de fil enroulé autour de son axe ou que ça rotation est été interrompue brusquement. ➔ Déplacez l'interrupteur à ARRÊT et éliminer le problème qui empêche l'axe du bobineur de tourner librement. El devanador está bloqueado debido a que el hilo se enredó en uso o rotación interrumpido por la fuerza. ➔ Apagar el interruptor y eliminar el problema que causa que el devandor se pare.	○
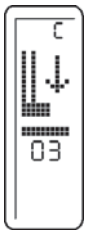	Buttonhole is selected on selection button, but buttonhole lever is raised. ➔ Lower buttonhole lever and begin sewing buttonhole. Le mode Boutonnière à été sélectionnée, mais le levier de boutonnière n'a pas été abaissé. ➔ Abaissez le levier de boutonnière et débutez la couture. El ojal se selecciona con el botón de selección, pero la palanca del ojal se levantó. ➔ Baja la palanca de ojales y reinicie.	○
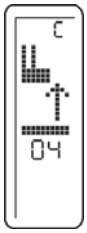	Buttonhole lever is not raised. ➔ Raise buttonhole lever when sewing stitch patterns. Le levier de boutonnière n'a pas été remonté. ➔ Remonté le levier de boutonnière pour la couture de points ou de broderies. La palanca de ojales no está levantada. ➔ Levante la palanca de ojales para la costura de puntadas y bordados.	○
	Foot control is connected while operating with start/stop button or start/stop button is pushed while foot control is connected. ➔ Disconnect foot control or restart sewing by depressing foot control. Le rhéostat est branché lorsque l'on doit utiliser le bouton Marche/Arrêt ou pendant l'activation du bouton Marche/Arrêt. ➔ Débranchez le rhéostat ou utiliser le au lieu d'utiliser le bouton Marche/Arrêt. El pedal está conectado mientras se opera con botón de inicio / parada o botón de inicio / parada se presiona, mientras que el pedal está conectado. ➔ Desconecte el control de pie o reiniciar la costura por el control de pie. --- Foreign particle like tip of needle, screw driver etc. is detected on machine socket for foot control. ➔ Remove foreign particle. Une pièce étrangère comme une pointe d'aiguille, un tournevis, ect. est détectée à l'intérieure de la prise du rhéostat. ➔ Enlevez la pièce étrangère. Partícula extraña como punta de aguja, destornillador etc. se detecta en el conector de la máquina para el control de pie. ➔ Quitar partículas extrañas.	○

On control panel Sur le panneau de commande En el panel de control	Problem → Correction Problème → Correction Problema → Corrección	Sewing Couture Costura
06	Breakage of top thread is detected. ➔ Supply top thread and restart. Le fil du dessus est coupé. ➔ Ré enfilez le fil du dessus et redémarrer la couture. La rotura del hilo superior se detecta. ➔ Suplir el hilo superior y reinicie.	○
09	Unable to start with presser foot lifted. ➔ Lower presser foot and restart. Impossible de démarrer avec le pied presseur levé. ➔ Abaisser le pied presseur et redémarrez. No se puede iniciar con el pie prensatelas levantado. ➔ Baja prensatelas y reinicie.	○
Er 1-17 (Error message number) (Numéro du Message d'Erreur) (Número de mensaje de error)	System error occurs. ➔ Turn off and on power switch to eliminate the problem that caused the system error to occur. If the error number should not disappear, consult an authorized technician. Une erreur système se produit. ➔ Éteindre et rallumer la machine pour éliminer le problème qui a causé l'erreur du système. Si le numéro d'erreur demeure afficher, consultez un technicien agréé. Se produce error del sistema. ➔ Apagar y encender el interruptor para eliminar el problema que causó el error del sistema que se produzca. Si el número de error no desaparece, consulte con un técnico autorizado.	○

CASA LORENTE
TEL.-93 658 13 90
08840 VILADECANS

Programando la Memoria

Para acceder a la memoria, toque el botón **ABC Program Mode** (Modo de Programa ABC).

Para ver las puntadas que pueden programarse en la memoria, gire la **Perilla de Selección de Puntada**. Girando esta perilla, puede ver las puntadas que pueden programarse en la memoria. Sólo las puntadas que son desplegadas pueden usarse con este propósito.

Las puntadas decorativas que pueden programarse están numeradas como sigue: 17, 21, 28, 29, 30, 32, 34, 35, 41 a la 67. Se incluyen también todos los números disponibles, letras y signos de puntuación.

Como un ejemplo programaremos el tulipán (Puntada #34) al inicio y final de la palabra SINGER.

1) Gire la perilla superior (Perilla de Selección de Puntada) hasta que vea 34 en la parte superior de la pantalla. Presione la perilla superior (Perilla de Selección de Puntada) para ingresar esta puntada en la memoria. La puntada del tulipán se desplegará en la parte superior de la pantalla.

2) Gire la perilla superior (Perilla de Selección de Puntada) hasta que vea **S** en la parte superior de la pantalla.
Presione la perilla superior (Perilla de Selección de Puntada) para ingresar esta puntada en la memoria. La **S** se desplegará en la parte superior de la pantalla.

3) Gire la perilla superior (Perilla de Selección de Puntada) hasta que vea **I** en la parte superior de la pantalla.
Presione la perilla superior (Perilla de Selección de Puntada) para ingresar esta puntada en la memoria. La **I** se desplegará en la parte superior de la pantalla.

4) Gire la perilla superior (Perilla de Selección de Puntada) hasta que vea **N** en la parte superior de la pantalla.
Presione la perilla superior (Perilla de Selección de Puntada) para ingresar esta puntada en la memoria. La **N** se desplegará en la parte superior de la pantalla.

5) Gire la perilla superior (Perilla de Selección de Puntada) hasta que vea **G** en la parte superior de la pantalla.
Presione la perilla superior (Perilla de Selección de Puntada) para ingresar esta puntada en la memoria. La **G** se desplegará en la parte superior de la pantalla.

6) Gire la perilla superior (Perilla de Selección de Puntada) hasta que vea **E** en la parte superior de la pantalla.
Presione la perilla superior (Perilla de Selección de Puntada) para ingresar esta puntada en la memoria. La **E** se desplegará en la parte superior de la pantalla.

7) Gire la perilla superior (Perilla de Selección de Puntada) hasta que vea **R** en la parte superior de la pantalla.
Presione la perilla superior (Perilla de Selección de Puntada) para ingresar esta puntada en la memoria. La **R** se desplegará en la parte superior de la pantalla.

8) Gire la perilla superior (Perilla de Selección de Puntada) hasta que vea **34** en la parte superior de la pantalla.
Presione la perilla superior (Perilla de Selección de Puntada) para ingresar esta puntada en la memoria. La puntada de **Tulipán** se desplegará en la parte superior de la pantalla.

La parte inferior de la pantalla debe mostrar 08

08

Si gira la **Perilla de Programa de Ajuste/Desplazamiento y Borrado de Puntada** inferior, puede desplazarse por las puntadas que recién ha programado.

01 = Puntada #34
02 = S
03 = I
04 = N
05 = G
06 = E
07 = R
08 = Puntada #34

Para coser la secuencia que ha ingresado, presione el pedal controlador o el botón de **Inicio/Paro**. Note por favor que cuando se ilumina el botón **ABC Program Mode** (Modo de Programa ABC) en rojo, la máquina coserá una secuencia del programa luego se detendrá. La información programada se coserá durante un ciclo y se detendrá automáticamente. Para repetir la secuencia varias veces, presione el botón de **Inicio/Paro** cada vez que se detenga.

Para **Borrar** las puntadas que ha ingresado en la memoria:
Gire y luego presione la **Perilla de Programa de Ajuste/Desplazamiento y Borrado de Puntada** hasta que todas las puntadas sean removidas de la memoria. Cuando todas las puntadas hayan sido removidas verá lo siguiente en la parte inferior de la pantalla.

00

00

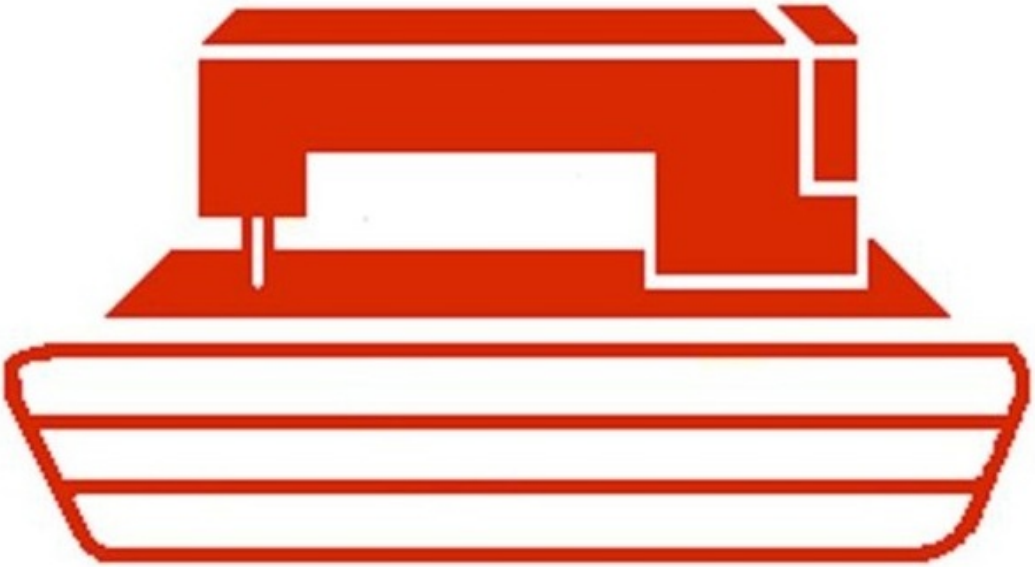

CASA LORENTE
TEL.-93 658 13 90
08840 VILADECANS

ENGLISH / FRANÇAIS / ESPAÑOL

3/14

4/14(1)

19378-D01-7969